TRIOLIET

Trioliet
ZK Kuilvoersnijder
Type / Typ: ZK 145 - ZK 170

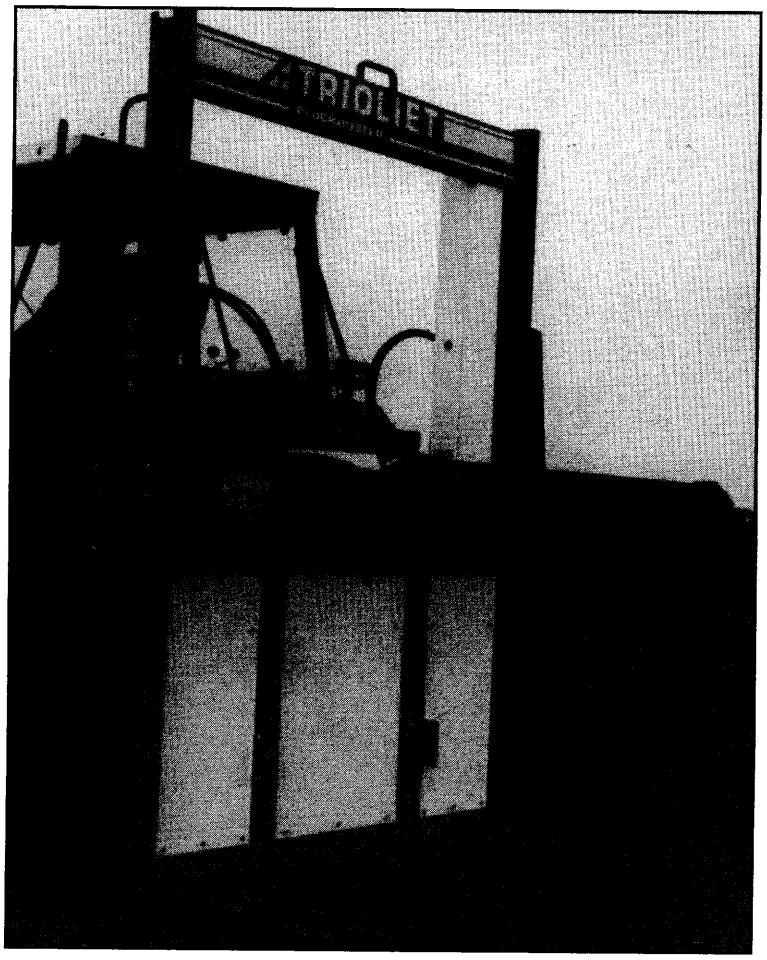

Gebruiksaanwijzing / Betriebsanleitung
Onderdelenlijst / Ersatzteilliste

Bestelnummer / Bestellnummer 92086
Geldig vanaf Prod. Serie Nr. / Gültig ab Prod. Series No.: 08

OVEREENKOMSTIGHEIDSVERKLARING

Wij, **Trioliet Mullos B.V.**

Smitsbreeweg 2-6, 7581 HE LOSSER

verklaren geheel onder eigen verantwoordelijkheid dat het produkt

ZK KUILVOERSNIJDER Serie 08

waarop deze verklaring betrekking heeft, in overeenstemming is met de volgende normen
EN 292, pr EN 294 en **pr EN 703 (juni 1993)**

volgens de bepalingen van de richtlijnen **89/392/EEG en 91/368 EEG**

Losser, 26 september 1995

N. van der Plas
Algemeen directeur

EG-KONFORMITÄTSERKLÄRUNG

Wir, **Trioliet Mullos B.V.**

Smitsbreeweg 2-6, 7581 HE LOSSER

erklären ganz auf eigene Verantwortung daß das Erzeugnis

ZK SILOBLOCKSCHNEIDER Serie 08

worauf diese Erklärung sich bezieht, in Übereinstimmung ist mit folgenden Normen und normativen Dokumenten gemäß den Bestimmungen der
EN 292, pr EN 294 und **pr EN 703 (Juni 1993)**

und der amendierte Richtlinie **89/392** und **91/368 EEG**

Losser, 26 september 1995

N. van der Plas
Geschäftsführer

ONDERDELENLIJST / ERSATZTEILLISTE

Afb. nr.	Omschrijving	Bladzijde
1	Stuurblok inwendig	53
2	Stuurblok uitwendig	54
3	Hydraulisch schema	55
4-7	Uitvouwblad schakelschema's	56/57
8	Mechanische afstandsbediening	55/58
9	Frame	59
10	Snijraam compleet met geleidewagen	61
11	Kabelloop	63
12	Hydrauliek U-raam	64
13	Zaagpompcilinder	65
14	Zaagcilinder	66
15	Hoofdcilinder	66
16	Handelventielen	67
17	Hefmast 1.40 m	68-69
18	Hefmastcilinder	70
19	Topstangcilinder (verstelbaar)	71
20	Mechanische balenafschuiver	72
21	Hydraulische balenafschuiver	73
22	Hydraulische side-shift	74
23	Side-shift-cilinder	75
24	Elektrische ventielen	76-77
25	Bedradingsschema bedieningskasten	78
26	Stickers	79

Abb.Nr.	Umschreibung	Seite
1	Steuerblock Innenseite	53
2	Steuerblock Außenseite	54
3	Hydraulischer Schaltplan	55
4-7	Faltblatt Schaltpläne	56/57
8	Mechanische Fernbedienung	55/58
9	Rahmen	59
10	Schneidrahmen komplett mit Führungswagen	61
11	Seilführung	63
12	Hydraulik Schneidrahmen	64
13	Sägepumpzylinder	65
14	Sägezylinder	66
15	Hauptzylinder	66
16	Hebelsteuerventil	67
17	Hubrahmen 1.40 m	68-69
18	Hubrahmenzylinder 1.40 m	70
19	Oberlenker (verstellbar)	71
20	Mechanische Ballenabschiebevorrichtung	72
21	Hydraulische Ballenabschiebevorrichtung	73
22	Hydraulische Seitenverschiebung	74
23	Seitenverschiebung-Zylinder	75
24	Elektrische Ventile	76-77
25	Schaltplan Steuerpulten	78
26	Aufkleber	79

92086

Afbeelding 1

Ventielenblok inwendig

Ventilenblock Innenseite

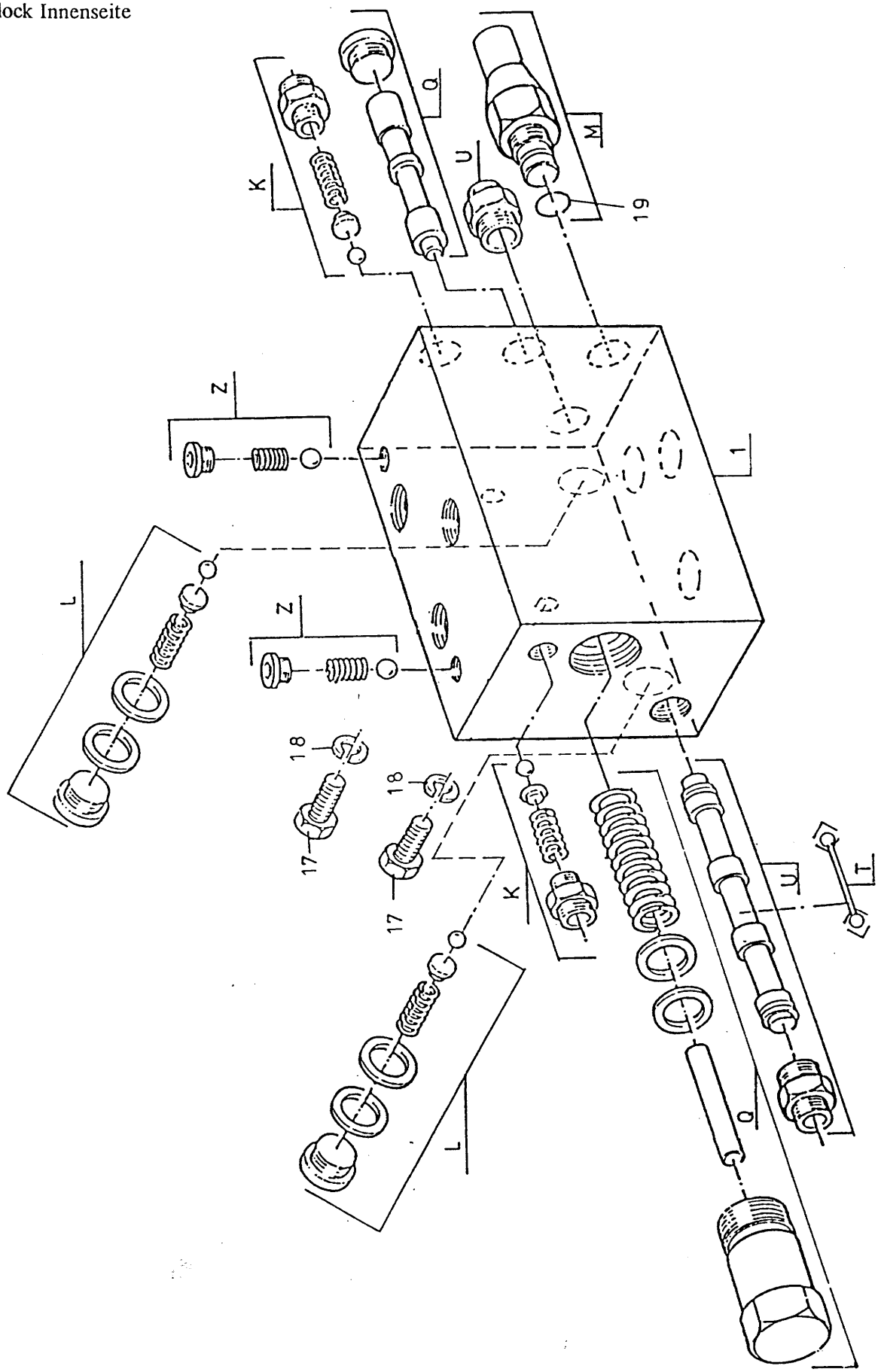

Afb. 2

Stuurblok uitwendig
Steuerblock aussenseite
Steeringblock exterior
Bloc de direction exterière

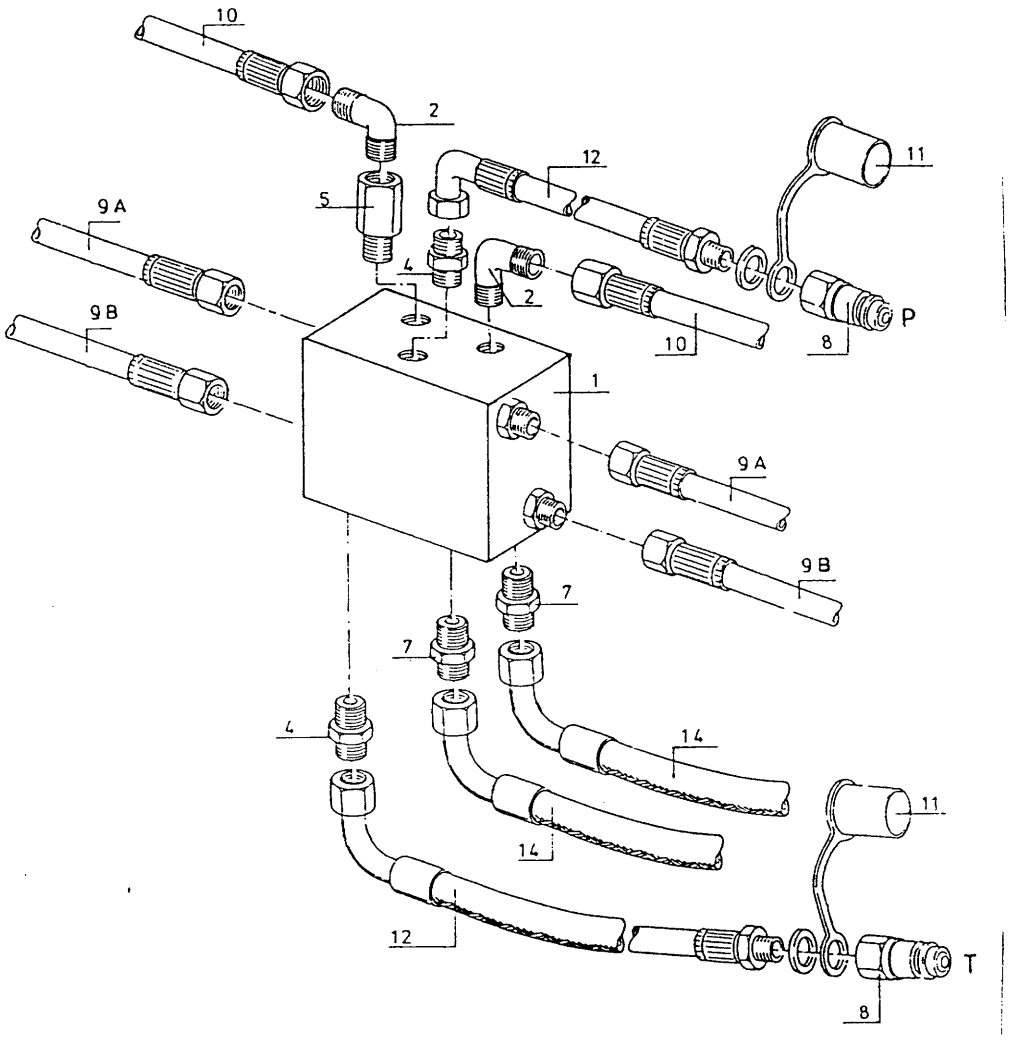

Pos.Nr	Bestelnr. Bestellnr. Ordernr. Num.à comm.	Aantal Stückzahl Quantity Nombre	Omschrijving	Benennung	Description	Description
1	53199	1	Stuurblok 210 bar	Steuerblock 210 bar	Steeringblock 210 bar	Bloc de direction 210 bar
2	X50101	2	Haakse inschroefkoppeling M18x1,5 Ø15	Winkeleinschraube-verschraubung M18x1,5 Ø15	Square screw-in joint M18x1,5 Ø15	Raccord coudé M18x1,5 Ø15
4	X50102	2	Rechte inschroefkoppeling M18x1,5 Ø15	Gerade Einschraubever-schraubung M18x1,5 Ø15	Straight screw-in joint M18x1,5 Ø15	Raccord droit M18x1,5 Ø15
5	50133	1	Verlengstuk M18x1,5x22	Verlängerung M18x1,5x22	Extension piece M18x1,5x22	Rallonge M18x1,5x22
7	X50114	2	Rechte inschroefkoppeling M18x1,5 Ø8	Gerade Einschraubever-schraubung M18x1,5 Ø8	Straight screw-in joint M18x1,5 Ø8	Raccord droit M18x1,5 Ø8
8	53301	2	Snelkoppeling	Abreiskupplung	Quick release coupling	Accouplement rapide
9A	W50744	2	HD slang ¼" L=2250	HD-Schlauch ¼" L=2250	HD Hose ¼" L=2250	Flexible ¼" l=2250
9B	W50855	2	HD slang ¼" L=2450	HD-Schlauch ¼" L=2450	HD Hose ¼" L=2450	Flexible ¼" l=2450
10	W50643	2	HD slang ½" L=2500	HD Schlauch ½" L=2500	HD Hose ½" L=2500	Flexible ½" L=2500
11	53303	2	Stofkap	Plastik Verschlußkappe	Plastic cap	Capuchon
12A	W50601	2	HD slang ½" L=1800	HD Schlauch ½" L=1800	HD Hose ½" L=1800	Flexible ½" L=1800
12B	W50643	2	HD slang ½" L=2500	HD Schlauch ½" L=2500	HD Hose ½" L=2500	Flexible ½" L=2500
14	W50699	2	HD slang ¼" L=1100	HD Schlauch ¼" L=1100	HD Hose ¼" L=1100	Flexible ¼" L=1100
17	80816	2	Bout M8 x 16 DIN 933	Schraube M8 x 16 DIN 933	Bolt M8 x 16 DIN 933	Vis M8 x 16 DIN 933
18	85008	2	Veerring M8	Federring M8	Spring washer M8	Rondelle-frein M8
19	78053	1	O-ring 12x1,5	O-ring 12x1,5	O-ring 12x1,5	Rondelle 12x1,5
K	05049	2	Kleppenset 10 bar	Ventilsatz 10 bar	Valve set 10 bar	Jeu de soupape 10 bar
L	05264	2	Kleppenset 200 bar	Ventilsatz 200 bar	Valve set 200 bar	Jeu de soupape 200 bar
M	05289	1	Overstort 210 bar	Druckbegrenzung 210 bar	Relief 210 bar	Règlage du clapet de sécurité 210 bar
Q		1	IJlgangschuif	Schieber Eilgang	Spool	Distributeur
T		1	Wisselventiel	Wechselventil	Shuttle valve	Valve
U		1	Hoofdschuif	Hauptschieber	Main spool	Disstributeur
Z	05267	2	Terugslagkleppenset	Rückschlagventilsatz	Non return valve set	Jeu de clapet anti-retour

Afb. 3

Hydrauliek Blockbuster
Hydraulik Blockbuster
Hydraulic Blockbuster
Circuit hydraulique Blockbuster

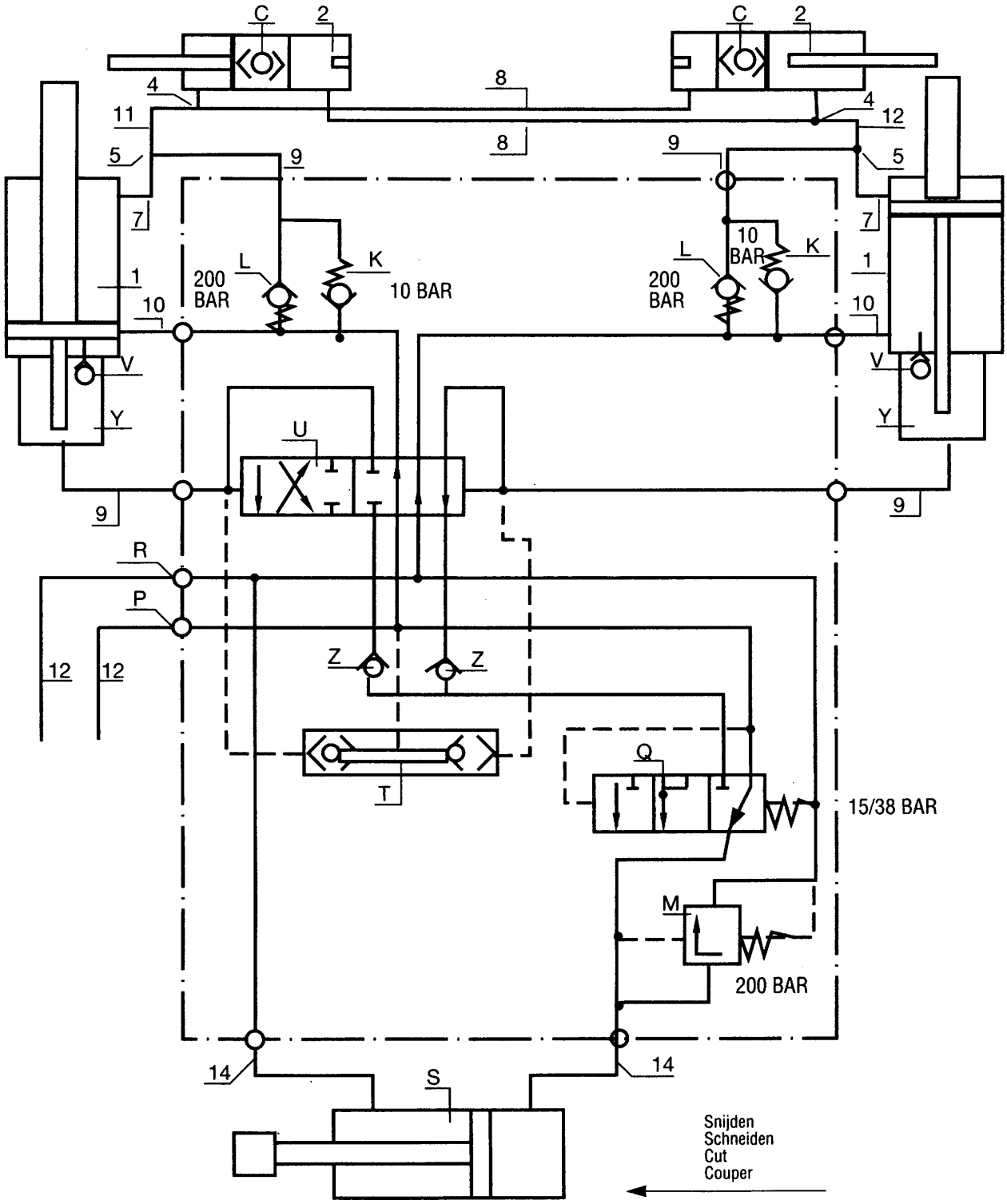

1 = Zaagpompcilinder
Sägepumpzylinder
Saw pump cylinder
Pompe de scie

2 = Zaagcilinder
Sägezylinder
Saw cylinder
Vérin de scie

S = Hoofdcilinder
Hauptzylinder
Maincylinder
Vérin de levage

U = Hoofdschuif
Hauptschieber
Main valve
Vérin de poussette

T = Kleppen in hoofdschuif
Ventile im Hauptschieber
Valves in main valve
Clapets dans vérin de poussette

P = Pers
Druck
Delivery
Presse

R = Retour
Rücklauf
Return
Retour

K&L = Terugslagklep
Rückschlagventil
Non-return valve
Clapet anti retour

Afb. 4

Snelgang
Eilgang
Fast movement
Mouvement de vitesse

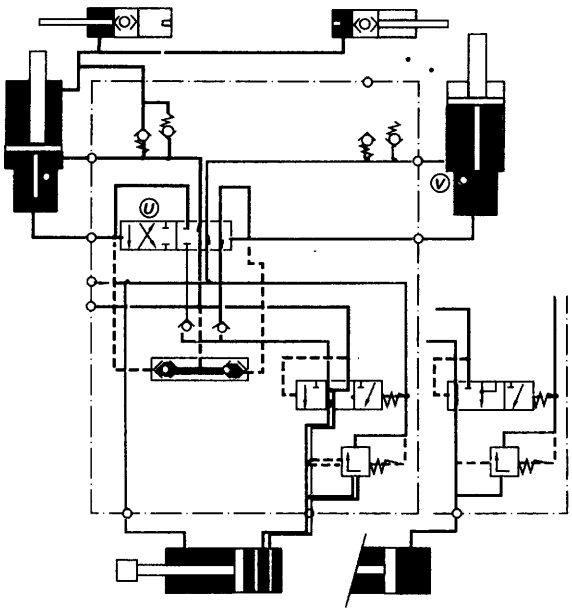

Afb. 5

Schakelmoment na openen van V vóór omschakeling van U
Schaltmoment nach öffnen van V bevor Umschaltung van U
Switching moment after opening of V before change-over U
Moment de distribution après l'ouvrer de V avant le remersement de U

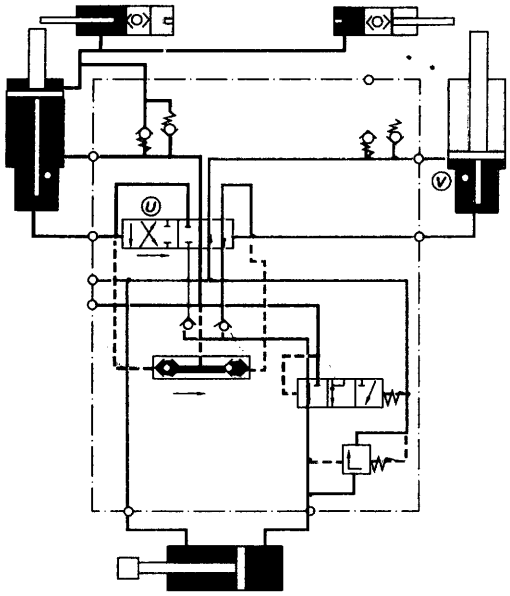

Geel	- pers (gesl. syst.)	Gelb	- Druck (geschl. syst.)	Yellow	- delivery (closes syst.)	Jaune	- presse (syst. fermé)
[redacted]	- pers tractor	[redacted]	- Druck Schlepper	[redacted]	- delivery tractor	[redacted]	- presse tracteur
[redacted]	- retour	[redacted]	- Rücklauf	[redacted]	- return	[redacted]	- retour
[redacted]	- pers plunjerpomp	[redacted]	- Druck Kolbenpumpe	[redacted]	- delivery pump plunger	[redacted]	- presse plongeur
Zwart	- retour (gesl. syst.)	Schwarz	- Rücklauf (geschl. syst.)	Black	- return (closes syst.)	Navi	- retour (syst. fermé)

Afb. 6

Snijden na omschakeling van U
Schneiden nach Umschaltung von U
Cutting after change-over of U
Couper après remersement de U

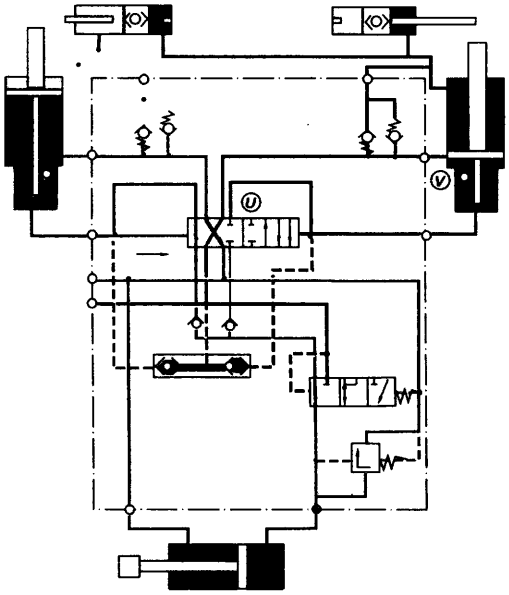

Afb. 7

Snijraam heffen
Schneidrahmen heben
Cutting frame up
Cadre de roupe en haut

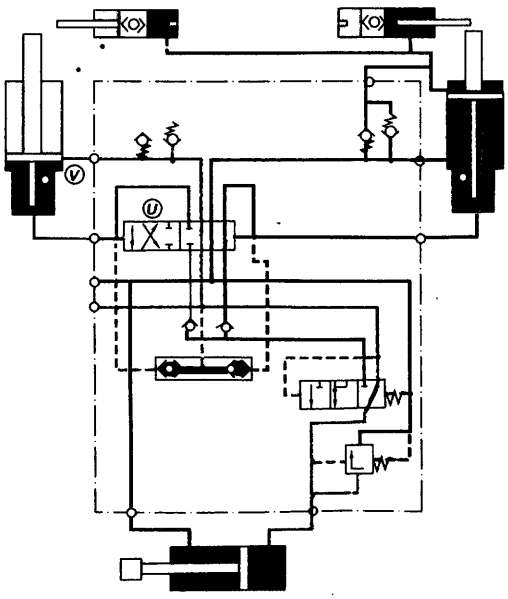

92086

Afbeelding 8

Mechanische afstandsbediening

Mechanische Fernbedienung

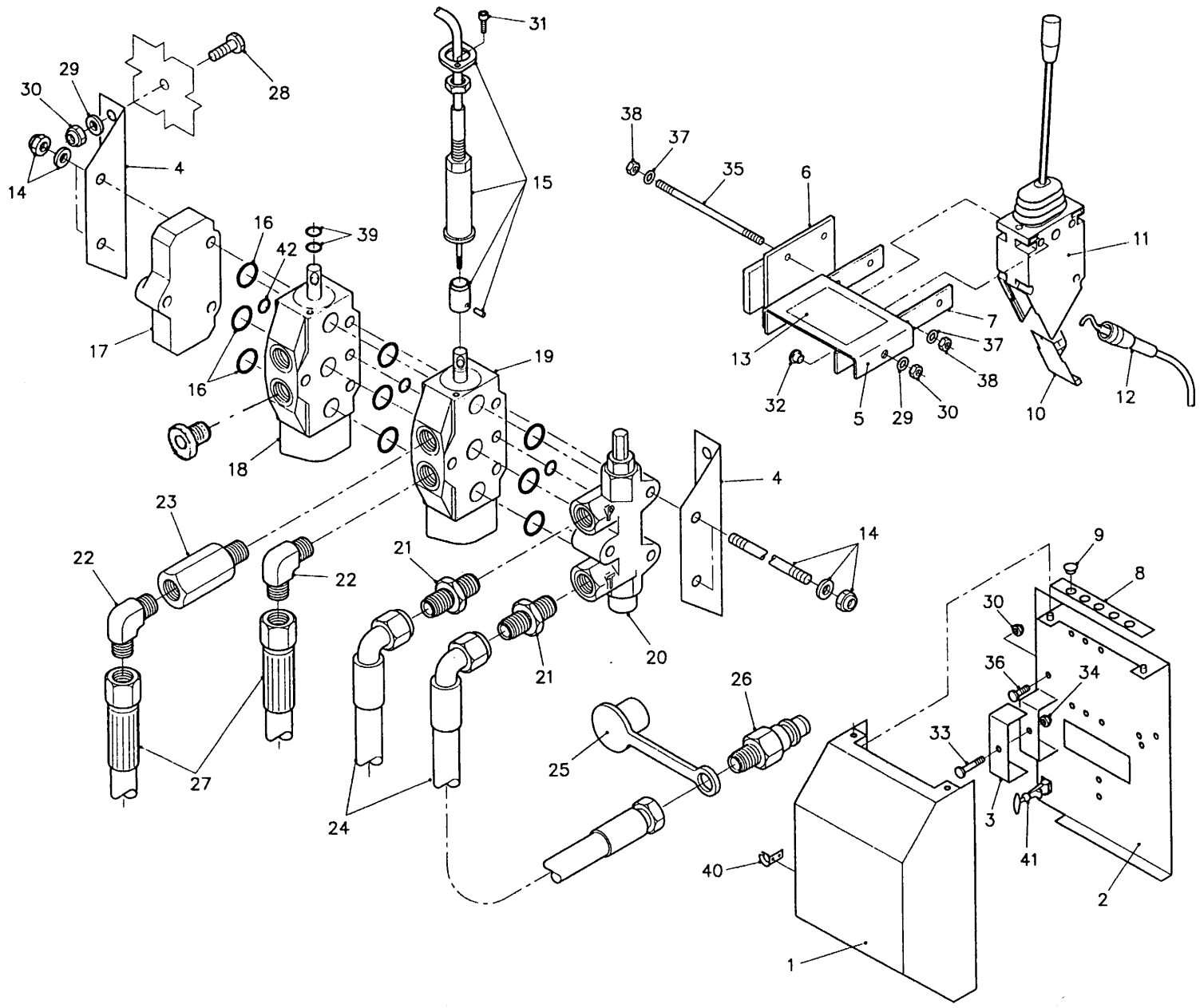

	bestelnummer ordernummer num.à commander Bestellnummer		
1	11472	1	
2	11473	1	
3	23716	1	
4	23717	2	
5A	22658	1	
5B	23168	1	
5C	22245	1	
6	11139	1	
7	22244	2	
8	40366	1	
9	60257		
10	60210		
11	53099		
12	79059		
13	91091	1	
14A	05277		3F
14B	05278		4F
14C	05279		5F
15	53179		
16	78097		
17	53176	1	
18	53177	1	EW
19	53175	1	DW
20	53174	1	
21	X50102	2	
22	X50101		
23	50133		
24	W50643	2	½" 2500 RH
25	53303		
26	53301		
27	W50691	2	½" 950 RH
28	80816	4	M8x16
29	85108	6	M8
30	86208	8	M8
31	84426		M6x16
32	80816	2	M8x16
33	81060	1	M10x60
34	86210	1	M10

92086

Afbeelding 8

Mechanische afstandsbediening

Mechanische Fernbedienung

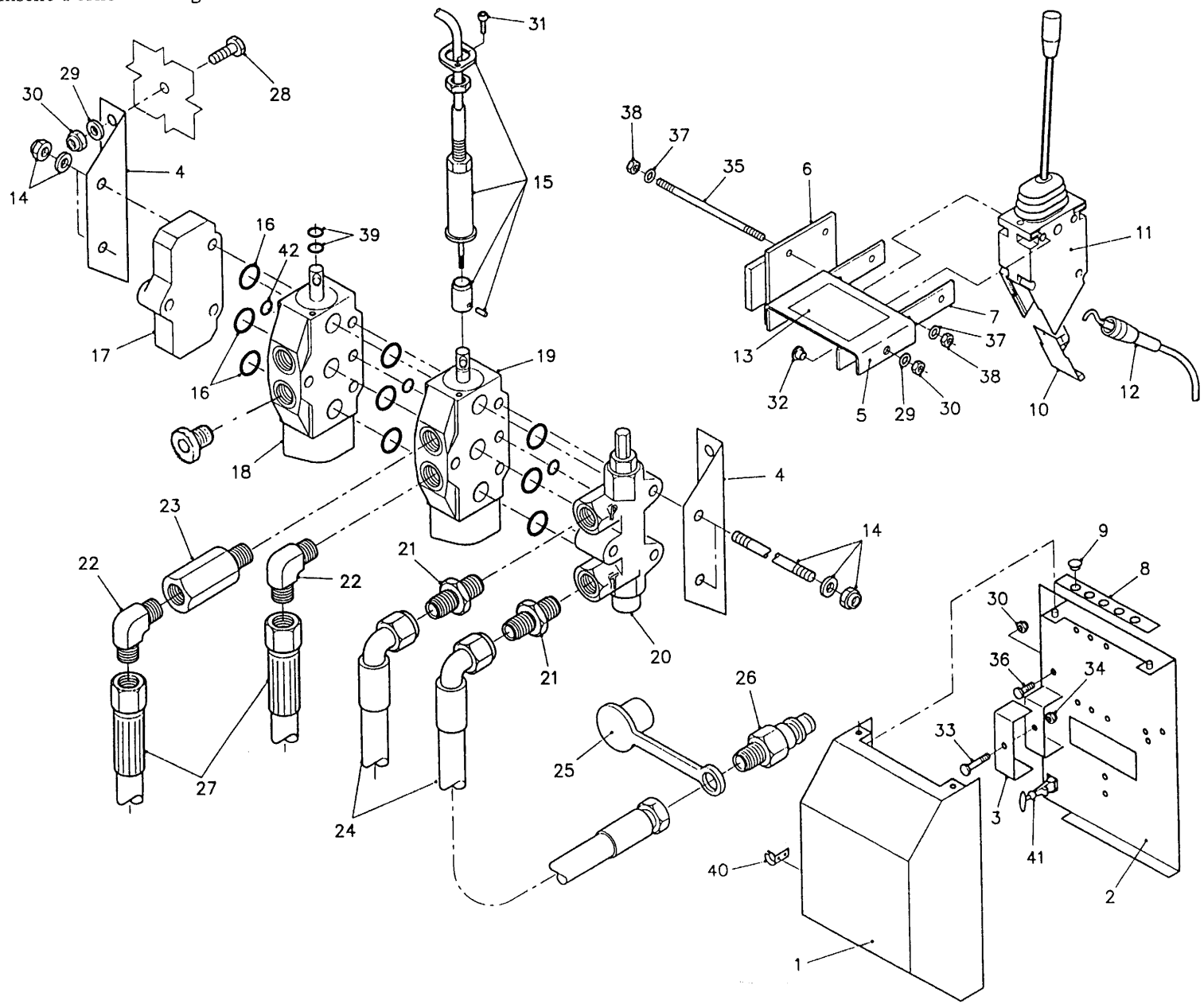

bestelnummer ordernummer num.à commander Bestellnummer			
35A	84158	3	l=160
35B	84043	3	l=200
35C	84159	3	l=240
36	80831	2	M8x30
37	85106	6	M6
38	86206	6	M6
39	78095		
40	90306	1	
41	90395	1	
42	78096		

92086
Afbeelding 9
Frame
Rahmen

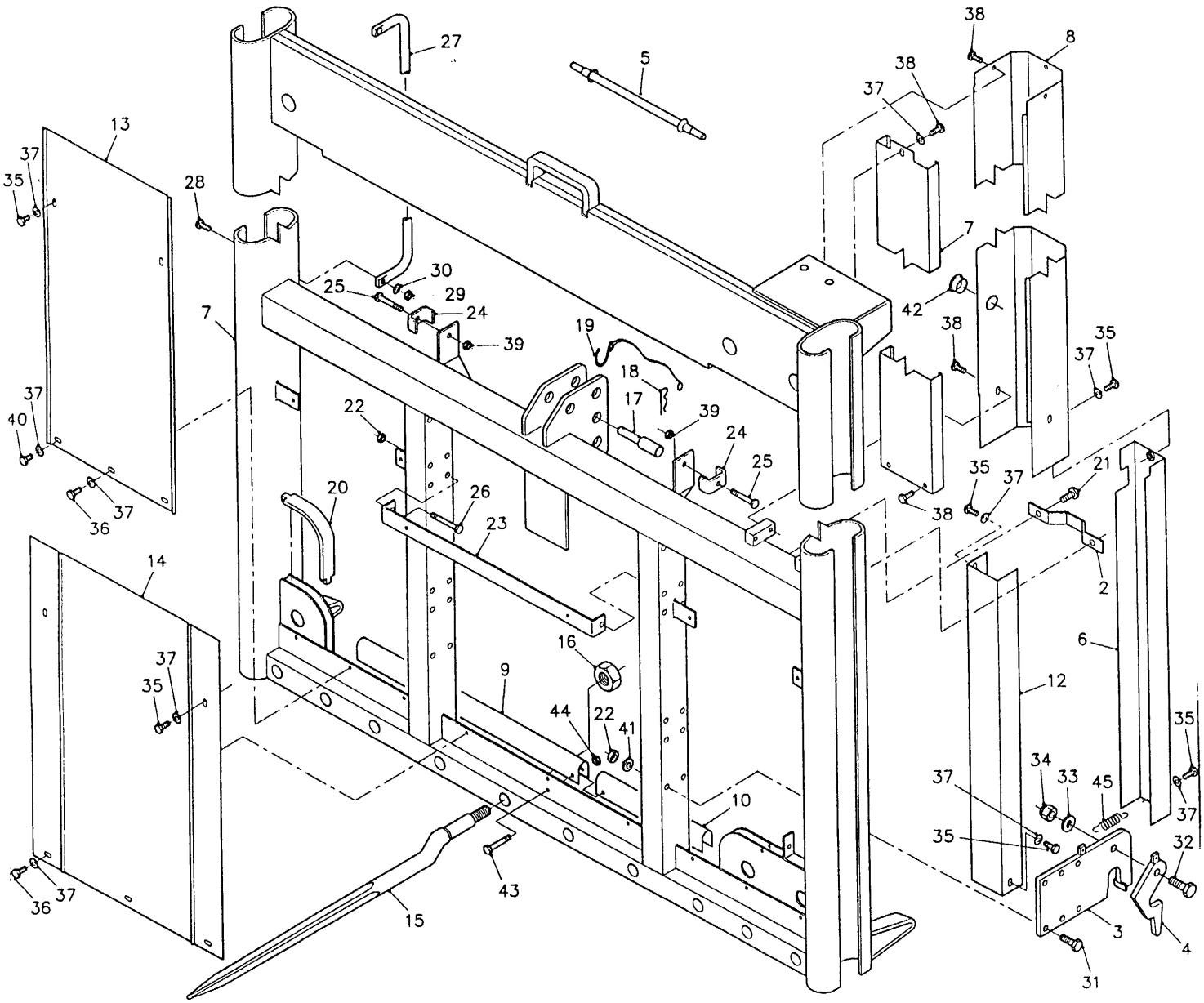

bestelnummer ordernummer num.à commander Bestellnummer			
1A	11282	1	ZK 145
1B	11283	1	ZK 170
2	23902	1	
3	11467	2	
4	10392	2	
5	10012	1	
6A	11520	1	ZK 145
6B	11517	1	ZK 170
7A	40375	1	ZK 145
7B	40374	1	ZK 170
8A	40379	1	ZK 145
8B	40378	1	ZK 170
9	40372	2	
12	11519	1	ZK 145-170
13	40354	2	
14	40355	1	
15	30725	10	
16	86302	10	
17	30002	1	
18	65004	1	
19	90282	1	
20	60029	2	
21	81030	2	M10x30
22	86212	10	M12
23	23676	1	
24	23925	2	
25	80840	2	M8x40
26	81280	2	M12x80
27A	21337	2	ZK 145
27B	21336	2	ZK 170
28	81025	4	M10x25
29	86210	4	M10
30	85110	4	M10
31	81290	8	M12x90
32	81646	2	M16x45
33	85116	2	M16
34	86216	2	M16
35	80816	10	M8x16
36	80821	6	M8x20
37	85108	21	M8

92086

Afbeelding 9

Frame

Rahmen

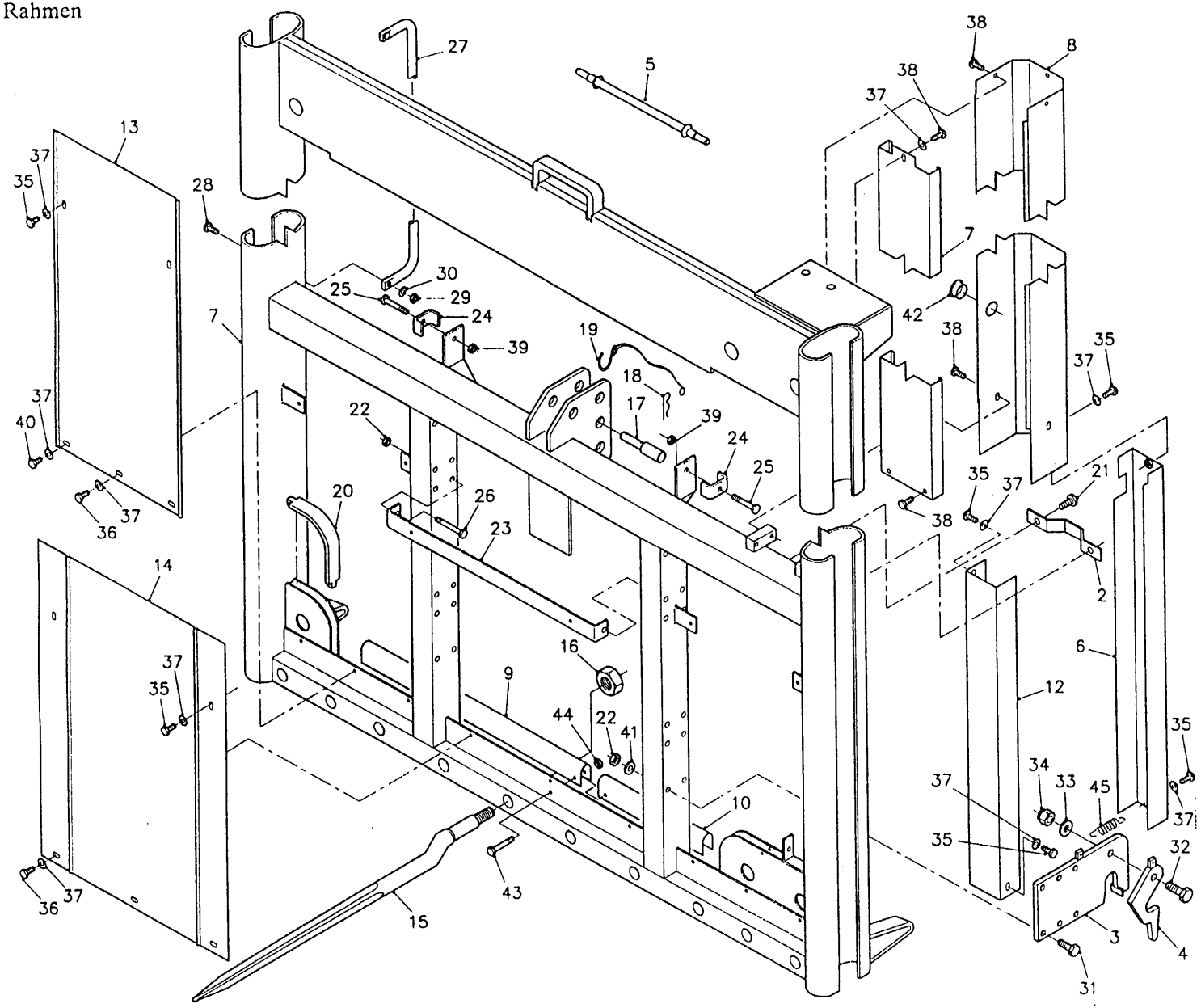

bestelnummer
ordernummer
num.à commander
Bestellnummer

38	80812	7	M8x12
39	86208	2	M8
40	80810	3	M8x10
41	85112	8	M12
42	60055	1	
43	80645	1	M6x45
44	80206	1	M6
45	65005	2	

Afb. 10

Snijraam kompleet met geleidewagen
Schneidrahmen komplet mit Führungswagen
Cutting frame complete with guideblocks
Cadre de roupe complète avec support de câble

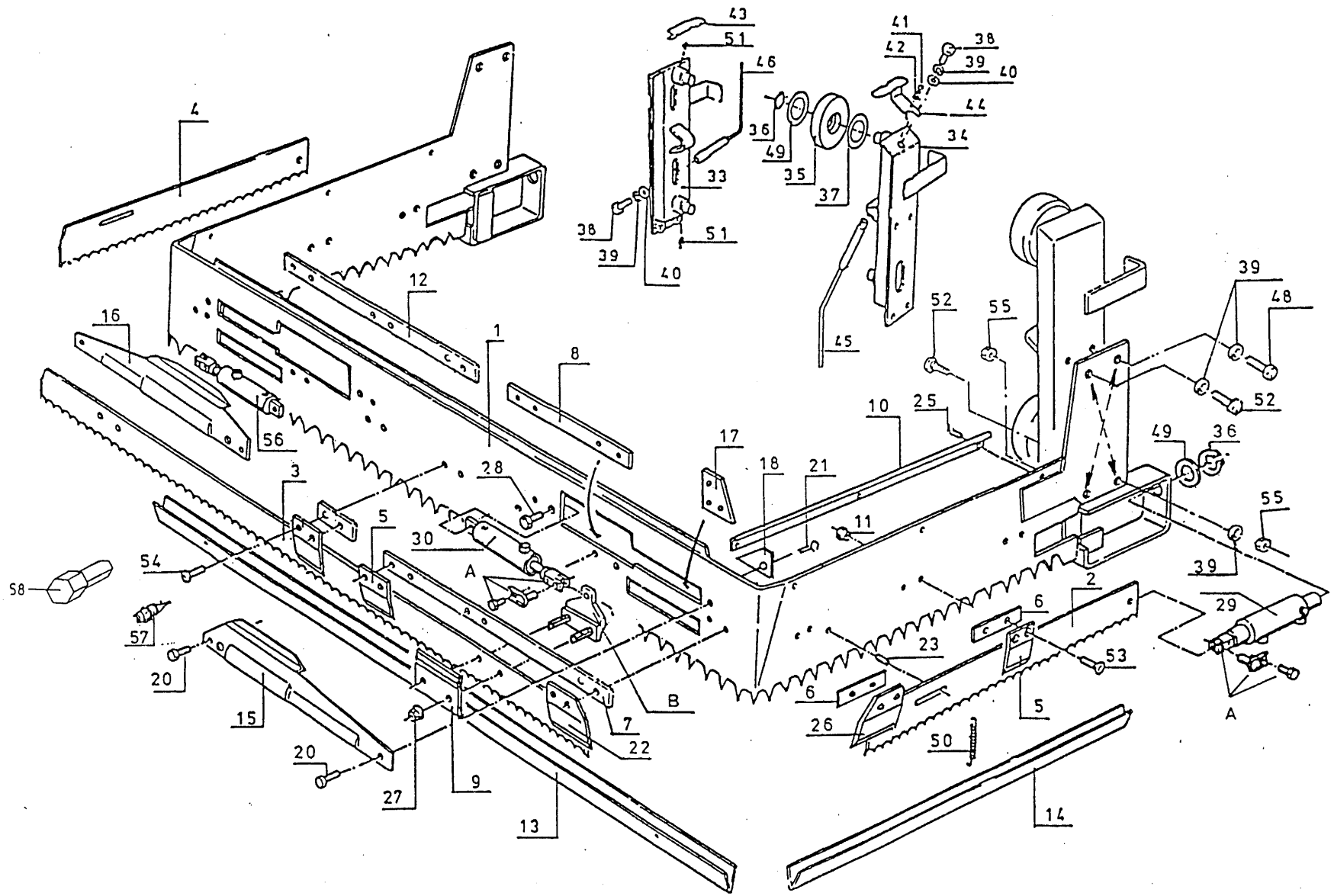

Pos.Nr	Bestelnr. Bestellnr. Ordernr. Num.à comm.	Aantal Stückzahl Quantity Nombre	Omschrijving	Benennung	Description	Description
1	10444	1	U-raam	U-Rahmen	U-Frame	Cadre en U
2	20599	1	Snijmes rechts	Messer rechts	Cutting knife right	Scie, droite
3	20600	1	Snijmes achter	Messer hinten	Cutting knife at the back	Scie, arrière
4	20601	1	Snijmes links	Messser links	Cutting knife left	Sci, gauche
5	21911	9	Drukplaat	Druckplatte	Pressure plate	Plaque de pression
6	20611	7	Geleider	Führung	Guiding	Guide
7	21020	2	Mesgeleiders	Messerführung	Knife guiding	Guide de scie
8	21017	1	Verbindingsstrip	Verbindungsstreifen	Butt-strap	Couvre-joint
9	20615	2	Klemplaat	Klemmplatte	Clamp plate	Plaque de serrage
10	40084	2	Afdekplaat	Dichtungsplatte	Cover	Garant
11	30267	12	Persmoer	Press Mutter	Press nut	Ecrou-frein
12	21018	1	Verbindingsstrip	Verbindungsstreifen	Butt-strap	Couvre-joint
13	40025	1	Mesbescherming voor	Messerschutz vorne	Knife protection front	Garant couteax avant
14	40026	2	Mesbescherming L + R	Messerschutz L + R	Knife protection L + R	Garant couteaux G et D
15	40080	1	Afdekplaat R	Dichtungsplatte R	Protective cover R	Garant D
16	40081	1	Afdekplaat L	Dichtungsplatte L	Protective cover L	Garant G
17	21019	2	Strip	Streifen	Strap	Plaque
18	21024	2	Beschermplaat	Schutzhaube	Protective cover	Garant
20	84801	4	Bolkopschroef M10 x 25	Kugelkopfschraube M10 x 25	Roundheadscrew M10 x 25	Ecrou tête sphérique M10 x 25
21	80610	2	Bout M6 x 10	Bolzen M6 x 10	Bolt M6 x 10	Vis M6 x 10
	21912	2	Drukplaat R	Druckplaate R	Pressure plate R	Plaque de pression D
25	88012	2	Spanstift Ø6 x 12 RVS	Federstift Ø6 x 12 RVS	Springpin Ø6 x 12 RVS	Goujon de res. Ø6 x 12 INOX
25A	85211	6	Popnagel RVS	Blindnagel RVS	Blind rivet stainless	Rivet inox
25B	84710	6	Taptite M6x12	Schraube M6x12	Bolt M6x12	Vis M6x12
26	21913	2	Drukplaat L	Druckplatte L	Pressure plate L	Plaque de pressure G
27	86810	4	Moer Durlok M10 (12.9)	Mutter Durlok M10 (12.9)	Nut Durloc M10 (12.9)	Ecrou Durlok M10 (12.9)
28	83920	2	Bout Durlok M10 x 20 (12.9)	Bolzen Durlok M10 x 20 (12.9)	Bolt Durloc M10 x 20 (12.9)	Vis Durlok M10 x 20 (12.9)
29	50024	2	Zaagpompcilinder	Sägepump Zylinder	Saw pump Cylinder	Pompe de scie
30	50025	1	Zaagcilinder R	Säge Zylinder R	Saw Cylinder R	Verin de scie D
33	10261	1	Geleideblok L	Führungsblock L	Guide Block L	Guid G
34	10262	1	Geleideblok R	Führungsblock R	Guide block R	Guide D
35A	60017	4	Rol (nylon) Ø145	Rolle (Nylon) Ø145	Reel (nylon) Ø145	Poulie (nylon) Ø145
35B	60148	4	Rol (nylon) Ø147	Rolle (Nylon) Ø147	Reel (nylon) Ø147	Poulie (nylon) Ø147
35C	60149	4	Rol (nylon) Ø149	Rolle (Nylon) Ø149	Reel (nylon) Ø149	Poulie (nylon) Ø149
36	87043	6	Seegerring A40 x 2,5 DIN 471	Seegerring A40 x 2,5 DIN 471	Circlip A40 x 2,5 DIN 471	Jonc d'arrêt A40 x 2,5 DIN 471
37	85340	4	Shimring Ø 40 x Ø 50 x 1	Shimring Ø 40 x Ø 50 x 1	Shimring Ø 40 x Ø 50 x 1	Shimring Ø 40 x Ø 50 x 1
38	81641	4	Tapbout M16 x 40 (8.8) DIN 933	Schraube M16 x 40 (8.8) DIN 933	Bolt M16 x 40 (8.8) DIN 933	Vis M16 x 40 (8.8) DIN 933
39	85016	12	Veerring M16	Federring M16	Spring washer M16	Rondelle-frein M16
40	20096	4	Sluitring Ø 36 x Ø 18 x 8	Scheibe Ø 36 x Ø 18 x 8	Plain-washer Ø 36 x Ø 18 x 8	Rondelle plate Ø 36 x Ø 18 x 8
41	80816	2	Tapbout M8 x 16 (8.8) DIN 933	Schraube M8 x 16 (8.8) DIN 933	Bolt M8 x 16 (8.8) DIN 933	Vis M8 x 16 (8.8) DIN 933
42	85109	2	Sluitring M8 DIN 9021	Scheibe M8 DIN 9021	Plain washer M8	Rondelle Plate M8
43	60050	1	Rolbescherming L	Rolle Abschirmung L	Reel protector L	Garant de poulie G
44	60049	1	Rolbescherming R	Rolle Abschirmung R	Reel protector R	Garant de poulie D
			Snijkabel Ø 13 lang	Schneideseil Ø 13 lang	Cutting rope Ø 13 long	Cable de coupe Ø 13 long
45			Hijskabel Ø 10 kort	Aufzugseil Ø 10 kurz	Housting rope Ø 10 short	Cable de levage Ø 10 court
48	81651	4	Tapbout M16 x 50 (8.8) DIN 933	Schraube M16 x 50 (8.8) DIN 933	Bolt M16 x 50 (8.8) DIN 933	Vis M16 x 50 (8.8) DIN 933
49	85341	6	Steunring Ø 40 x Ø 50 x 2,5 DIN 988	Stutzringe Ø 40 x Ø 50 x 2,5 DIN 988	Supporting Ø 40 x Ø 50 x 2,5 DIN 988	Jonc de support Ø 40 x Ø 50 x 2,5 DIN 988
50	65019	4	Veer	Feder	Spring	Ressort
51	89505	4	Smeernippel M8 x 1 recht	Schmiernippel M8 x 1 gerade	Grease nipple M8 x 1 straight	Graisseur M8 x 1 droit
52	84915	4	Pasbout M16 x 45	Paß Schraube M16 x 45	Cilindrical bolt M16 x 45	Vis Cilindrique M16 x 45
53	84912	12	Torxbout M10 x 20	Torxschraube M10 x 20	Torx bolt M10 x 20	Vis spécial M10 x 20
54	84913	14	Torxbout M10 x 25	Torxschraube M10 x 25	Torx bolt M10 x 25	Vis spécial M10 x 25
55	86216	4	Moer nyloc M16	Nyloc Mutter M16	Nyloc nut M16	Ecron Nyloc M16
56	50052	1	Zaagcilinder L	Säge Zylinder L	Saw cylinder L	Verin de scie G
57	90196		Puntnippel	Schmierspitze	Grease spout	Bouchon pointu
58	90197		Inbustorxdop nr. 50	Torx Nut Nr. 50	Torx Allen key No. 50	Torx clé no. 50
A	05024	4	Gaffelset	Gabelsatz	Forkset	Jeu de fourche
B	05055	2	Mesbevestigingsset B	Messerbefestigungssatz B	Knife fastenerset B	Jeu de fixion de scie B

Afb. 11

Kabelloop
Seilführung
Ropes and pulleys
Roulemant de câbles

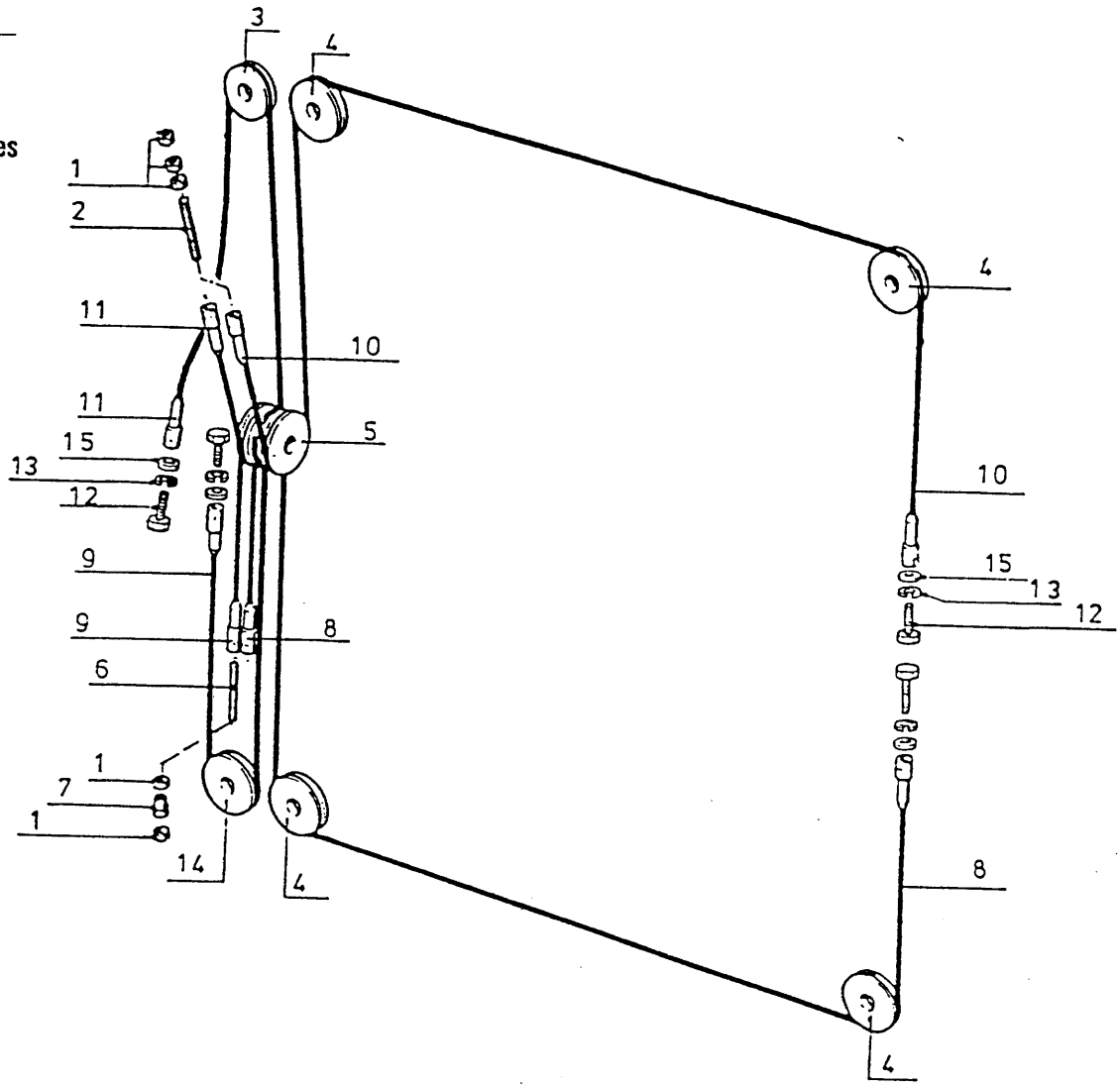

Pos.Nr	Bestelnr. Bestellnr. Ordernr. Num.à comm.	Aantal Stückzahl Quantity Nombre	Omschrijving	Benennung	Description	Description
1	86116	10	Moer M16	Mutter M16	Nut M16	Ecrou M16
2	84001	2	Draadeind M16x140-12.9	Drahtgewinde M16x140-12.9	Threadend M16x140-12.9	Tige Filetée M16x140-12.9
3	60001	1	Kabelschijf klein	Seilrolle	Rope pulley	Poulie, petite
4	60002	4	Kabelschijf	Seilrolle	Rope pulley	Poulie
5	60003	1	Kabelschijf	Seilrolle	Rope pulley	Poulie
6	84051	2	Draadeind M16x390-12.9	Drahtgewinde M16x390-12.9	Threadend M16x390-12.9	Tige filetée M16x390-12.9
7	31141		Spanmoer	Spanmutter	Adjuster	Écrou tendeur
8A	79001 / ZK 170	1	Snijkabel (Ø 13) 5890L	Schneide Seil (Ø 13) 5890L	Cutting rope (Ø 13) 5890L	Câble de coupe (Ø 13) 5890L
8B	79005 / ZK 145	1	Snijkabel (Ø 13) 5390L	Schneide Seil (Ø 13) 5390L	Cutting rope (Ø 13) 5390L	Câble de coupe (Ø 13) 5390L
9A	79002 / ZK 170	1	Snijkabel (Ø 13) 4535K	Schneide Seil (Ø 13) 4535K	Cutting rope (Ø 13) 4535S	Câble de coupe (Ø 13) 4535C
9B	79006 / ZK 145	1	Snijkabel (Ø 13) 4035K	Schneide Seil (Ø 13) 4035K	Cutting rope (Ø 13) 4035S	Câble de coupe (Ø 13) 4035C
10A	79003 / ZK 170	1	Hijskabel (Ø 10) 4360L	Aufzug Seil (Ø 10) 4360L	Hoisting rope (Ø 10) 4360L	Câble de levage (Ø 10) 4360L
10B	79007 / ZK 145	1	Hijskabel (Ø 10) 4110L	Aufzug Seil (Ø 10) 4110L	Hoisting rope (Ø 10) 4110L	Câble de levage (Ø 10) 4110L
11A	79004 / KZ 170	1	Hijskabel (Ø 10) 3005K	Aufzug Seil (Ø 10) 3005K	Hoisting rope (Ø 10) 3005K	Câble de levage (Ø 10) 3005K
11B	79008 / ZK 145	1	Hijskabel (Ø 10) 2755K	Aufzug Seil (Ø 10) 2755K	Hoisting rope (Ø 10) 2755K	Câble de levage (Ø 10) 2755K
12	80641	4	Bout M16 x 40 DIN933	Schraube M16 x 40 DIN933	Bolt M16 x 40 DIN933	Vis M16 x 40 DIN933
13	85016	4	Veerring M16	Federring M16	Spring washer M16	Rondelle frein M16
14	60098	1	Kabelschijf	Seilrolle	Rope pulley	Poulie
15	20096	4	Sluitring Ø 36 x Ø 18 x 8	Scheibe Ø 36 x Ø 18 x 8	Plain-washer Ø 36 x Ø 18 x 8	Rondelle plate Ø 36 x Ø 18 x 8

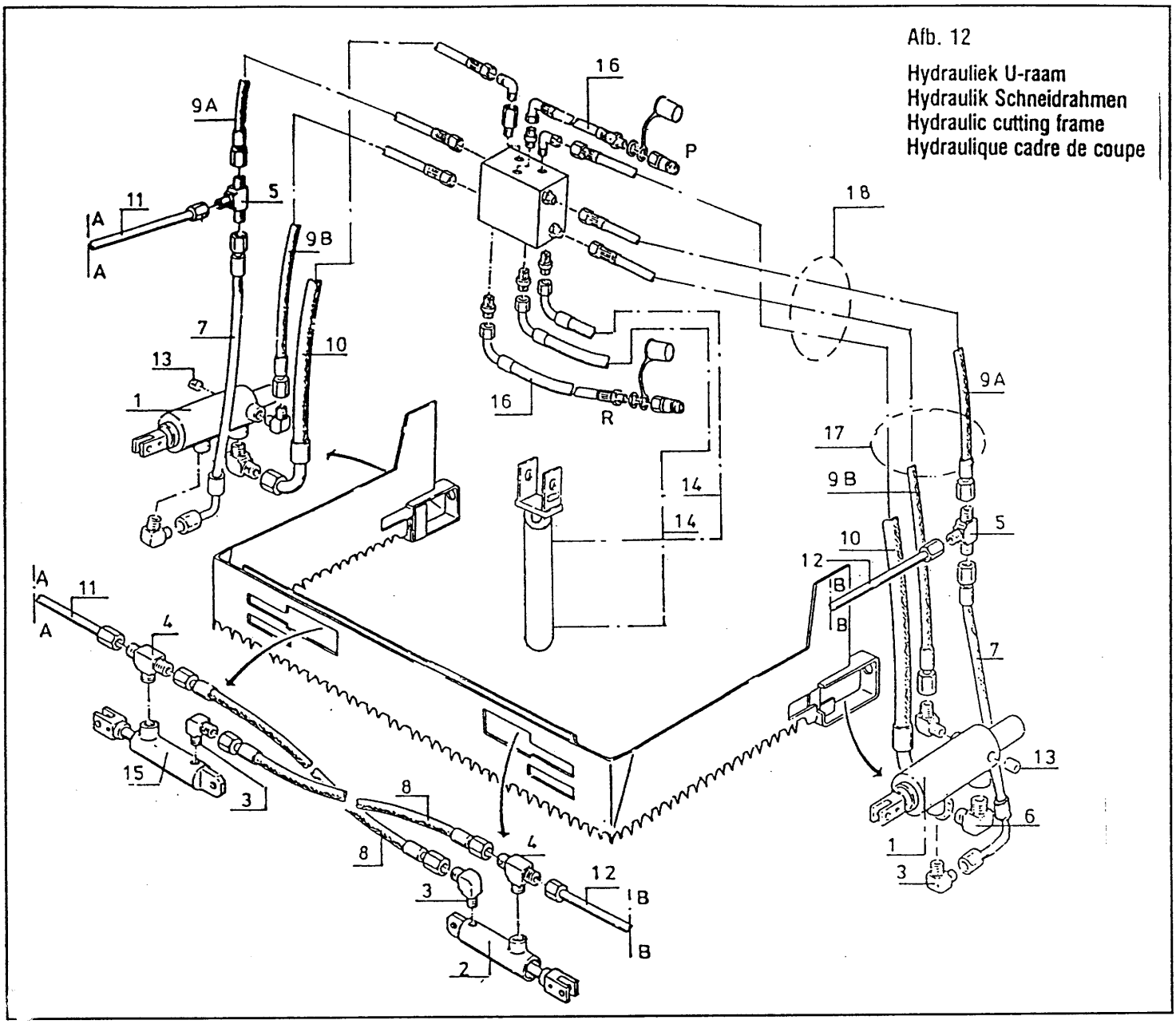

Afb. 12

Hydrauliek U-raam
Hydraulik Schneidrahmen
Hydraulic cutting frame
Hydraulique cadre de coupe

Pos.Nr	Bestelnr. Bestellnr. Ordernr. Num.à comm.	Aantal Stückzahl Quantity Nombre	Omschrijving	Benennung	Description	Description
1	50024	2	Zaagpompcilinder	Sägepump Zylinder	Sawpump cylinder	Pompe de scie
2	50025	1	Zaagcilinder R	Sägezylinder R	Saw cylinder R	Vérin de scie D
3	50107	6	Haakse inschroefkoppeling M12 x 1,5 Ø 8	Winkeleinschraubeverschraubung M12 x 1,5 Ø 8	Square screw-in joint M12 x 1,5 Ø 8	Raccord coudé M12 x 1,5 Ø 8
4	50352	2	T-stuk M12 x 1,5 2 x Ø 8	T-Stück M12 x 1,5 2 x Ø 8	T-piece M12 x 1,5 2 x Ø 8	Rallonge M12 x 1,5 2 x Ø 8
5	50353	2	T-stuk 3 x Ø 8	T-Stück 3 x Ø 8	T-piece 3 x Ø 8	Rallonge 3 x Ø 8
6	50101	2	Haakse inschroefkoppeling M18 x 1,5 Ø 15	Winkeleinschraubeverschraubung M18 x 1,5 Ø 15	Square screw-in joint M18 x 1,5 Ø 15	Vérin de scie M18 x 1,5 Ø 15
7	W50853	2	HD slang ¼" L = 275	HD Schlauch ¼" L = 275	HD hose ¼" L = 275	Flexible ¼" L = 275
8	W50649	2	HD slang ¼" L = 800	HD Schlauch ¼" L = 800	HD hose ¼" L = 800	Flexible ¼" L = 800
9A	W50744	2	HD slang ¼" L = 2250	HD Schlauch ¼" L = 2250	HD hose ¼" L = 2250	Flexible ¼" L = 2250
9B	W50855	2	HD slang ¼" L = 2450	HD Schlauch ¼" L = 2450	HD hose ¼" L = 2450	Flexible ¼" L = 2450
10	W50643	2	HD slang ½" L = 2500	HD Schlauch ½" L = 2500	HD hose ½" L = 2500	Flexible ½" L = 2500
11	W50632	1	Hydr. buis L	Hydr. Rohr L	Hydr. tube L	Tuyau hydr. D
12	W50633	1	Hydr. buis R	Hydr. Rohr R	Hydr. rube R	Tuyau hydr. D
13	53313	2	Plug M12 x 1,5	Propfen M12 x 1,5	Screw plug M12 x 1,5	Tampon M12 x 1,5
14	W50699	2	HD slang ¼" L = 1100	Hd Schlauch ¼" L = 1100	HD hose ¼" L = 1100	Flexible ¼" L = 1100
15	50052	1	Zaagcilinder L	Sägezylinder L	Saw cylinder L	Vérin de scie G
16A	W50601	2	HD slang L = 1800	HD Schlauch L = 1800	HD hose L = 1800	Flexible L = 1800
16B	W50643	2	HD slang ½" L = 2500	HD Schlauch ½" L = 2500	HD hose ½" L = 2500	Flexible ½" L = 2500
17	90107	2	Trekrubber	Gummiring	Rubber tie	Raccord de caoutchouc
18	90137	13	Kabelbandje	Kabelbinder	Tie rap	Raccord

Afb. 13

Zaagpompcilinder
Sägepumpzylinder
Sawpump cylinder
Pompe de scie

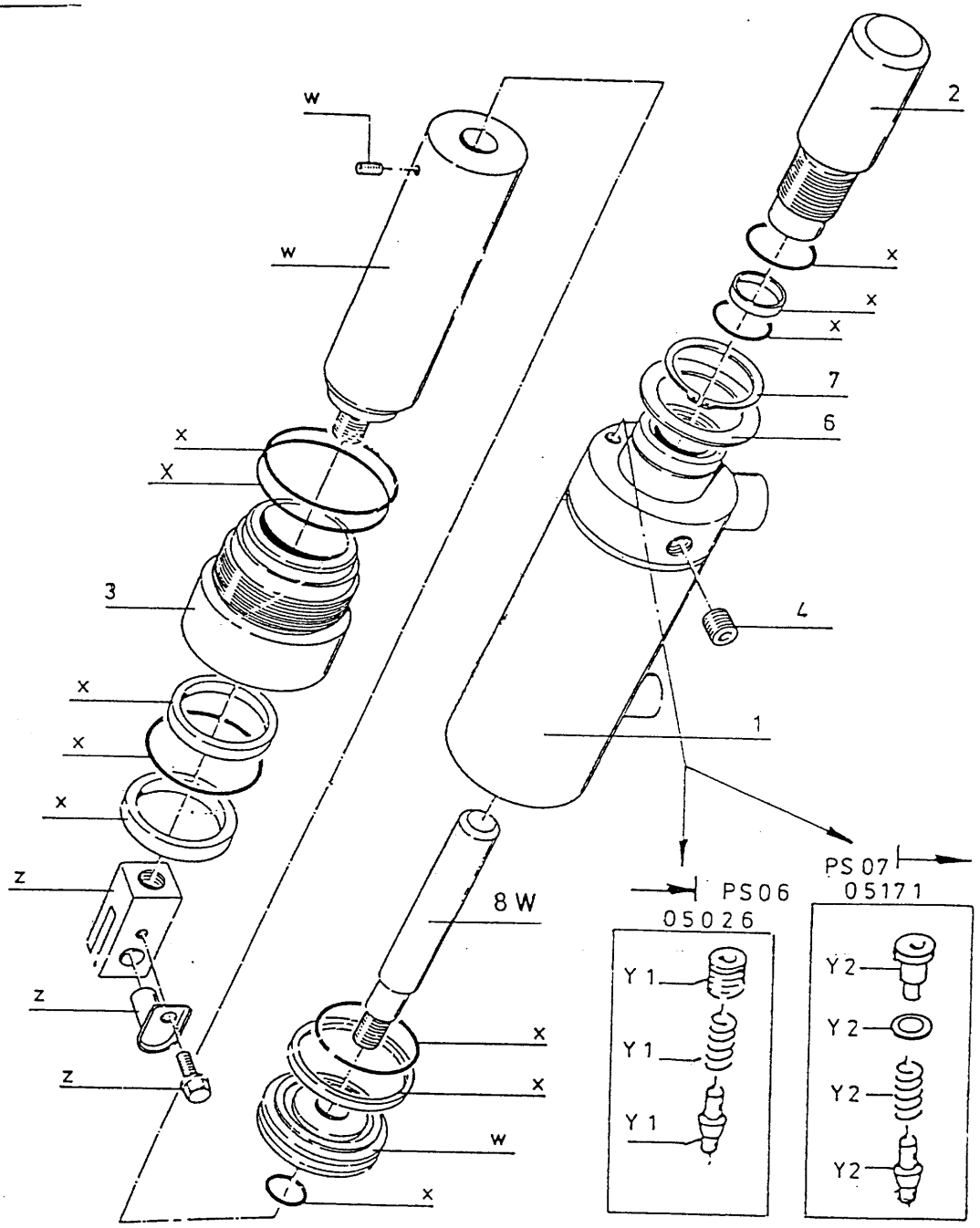

Pos.Nr	Bestelnr. Bestellnr. Ordernr. Num.à comm.	Aantal Stückzahl Quantity Nombre	Omschrijving	Benennung	Description	Description
1	10249	1	Cilinderhuis	Zylinder	Cylinder	Corps de vérin
2	10274	1	Pomphuis	Pumphause	Pumphouse	Corps de pompe
3	30220	1	Geleidebus	Führungsbüchse	Guide tube	Bague de guidage
4	53313	1	Kraagplug M12 x 1,5 DIN 906	Bürde M12 x 1,5 DIN 906	Collar plug M12 x 1,5 DIN 906	Bouchon M12 x 1,5 DIN 906
6	85341	1	Steunring Ø 40 x Ø 50 x 2,5	Stutzringe Ø 40 x Ø 50 x 2,5	Circlip Ø 40 x Ø 50 x 2,5	Jonc de support Ø 40 x Ø 50 x 2,5
7	87041	1	Seegerring A40 x 2,5	Seegerring A40 x 2,5	Circlip A40 x 2,5	Jonc d'arrêt A40 x 2,5
8	30250	1	Pompas	Pumpkolben	Pump piston	Tige de pompe
W	05025	1	Stangenset Pos. W	Kolbensatz Pos. W	Piston set Pos. W	Jeu de tige de piston Pos. W
X	05021	1	Afdichtingsset Pos. X	Dichtungssatz Pos. X	Packing Pos. X	Bride Pos. X
Y1	05026	1	Klepset Pos. Y1	Ventilsatz Pos. Y1	Valve set Pos. Y1	Jeu de soupape Pos. Y1
Y2	05171	1	Klepset pos. Y2	Ventilsatz Pos. Y2	Valve set pos. Y2	Jeu de soupape pos. Y2
Z	05024	1	Gaffelset Pos. Z	Gabelsatz Pos. Z	Forkset Pos. z	Jeu de fourche Pos. Z

Afb. 14

Zaagcilinder
Sägezylinder
Sawing cylinder
Vérin de scie

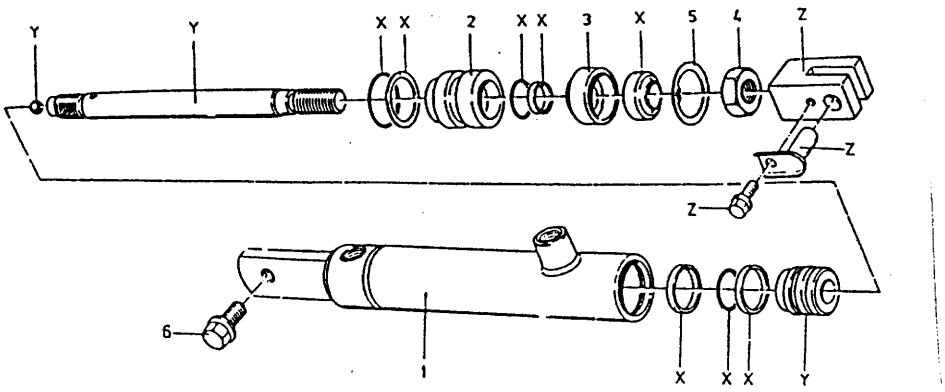

Pos.Nr	Bestelnr. Bestellnr. Ordernr. Num.à comm.	Aantal Stückzahl Quantity Nombre	Omschrijving	Benennung	Description	Description
.	10250	1	Cilinderhuis	Zylinder	Cylinder	Corps de vérin
2	30219	1	Geleidebus	Führungsbüchse	Guide tube	Bague de guidage
3	30221	1	Vuilafstrijkerhouder	Büchse	Bushing	Bague
4	86115	1	Lage moet M14 x 1,5	Mutter M14 x 1,5	Nut M14 x 1,5	Ecrou M14 x 1,5
5	87134	1	Seegerring J34 x 1,5 DIN 472	Seegerring J34 x 1,5 DIN 472	Circlip J34 x 1,5 DIN 472	Jonc d'arrêt J34 x 1,5 DIN 472
6	83916	1	Bout Durlok M10 x 16 (12.9)	Schraube Durlok M10 x 16 (12.9)	Bolt Durlok M10 x 16 (12.9)	Vis Durlok M10 x 16 (12.9)
X	05022	1	Afdichtingsset Pos. X	Dichtungssatz Pos. X	Packing Pos. X	Bride Pos. X
Y	05023	1	Zuigerstangset Pos. Y	Kolbenstangesatz Pos. Y	Piston rod set Pos. Y	Jeu de Tige de Piston Pos. Y
Z	05024	1	Gaffelset Pos. Z	Gabelsatz Pos. Z	Fork set Pos. Z	Jeu de fourche Pos. Z

Afb. 15

Hoofdcilinder
Hauptzylinder
Main cylinder
Vérin de levage

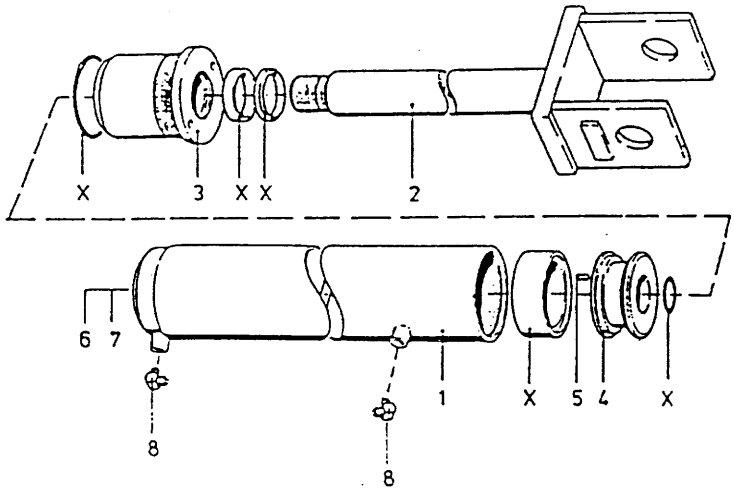

Pos.Nr	Bestelnr. Bestellnr. Ordernr. Num.à comm.	Aantal Stückzahl Quantity Nombre	Omschrijving	Benennung	Description	Description
1A	10021	1	Hoofdcilinderhuis ZK 170	Haupt Zylindergehäuse ZK170	Main cylinder frame ZK 170	Corps de vérin ZK 170
1B	10022	1	Hoofdcilinderhuis ZK 145	Haupt Zylindergehäuse ZK145	Main cylinder frame ZK 145	Corps de vérin ZK 145
2A	10025	1	Plunjerstang ZK 170	Kolbenstange ZK 170	Piston rod ZK 170	Tige de vérin ZK 170
2B	10026	1	Plunjerstang ZK 145	Kolbenstange ZK 145	Piston rod ZK 145	Tige de vérin ZK 145
3	30366	1	Geleidebus	Führungsbuchse	Guide bush	Bague de guidage
4	30010	1	Zuiger	Kolben	Piston	Piston
5	84610	1	Stelschroef M6 x 10 DIN 916 GL	Stellschraube M6 x 10 DIN 916 GL	Adjusting screw M6 x 10 DIN 916 GL	Vis d'arrêt M6 x 10 DIN 916 GL
6	81636	1	Tapbout M16 x 35 (8.8) DIN 933	Schraube M16 x 35 (8.8) DIN 933	Bolt M16 x 35 (8.8) DIN 933	Vis M16 x 35 (8.8) DIN 933
7	85016	1	Veerring M16	Federring M16	Spring washer M16	Rondelle-frein M16
8	50201	2	Haakse inschroefkoppeling ¼" Ø 8	Winkeleinschraubeverschraubung ¼" Ø 8	Square screw-in-joint ¼" Ø 8	Paccord coudé ¼" Ø 8
9	84111	1	Verzonken inbus M16x30	Innensechskantschraube mit versenkten Kopf M16x30	Countersunk headbold M16x30	Boullon à tête encastrée M16x30
X	05053	1	Afdichtingsset Pos. X	Dichtungssatz Pos. X	Parcking Pos. V	Bride Pos. X

Afb. 16

1-Handelventiel
1-Hebelsteuerventil
1-Handle valve
1-Valve de commande

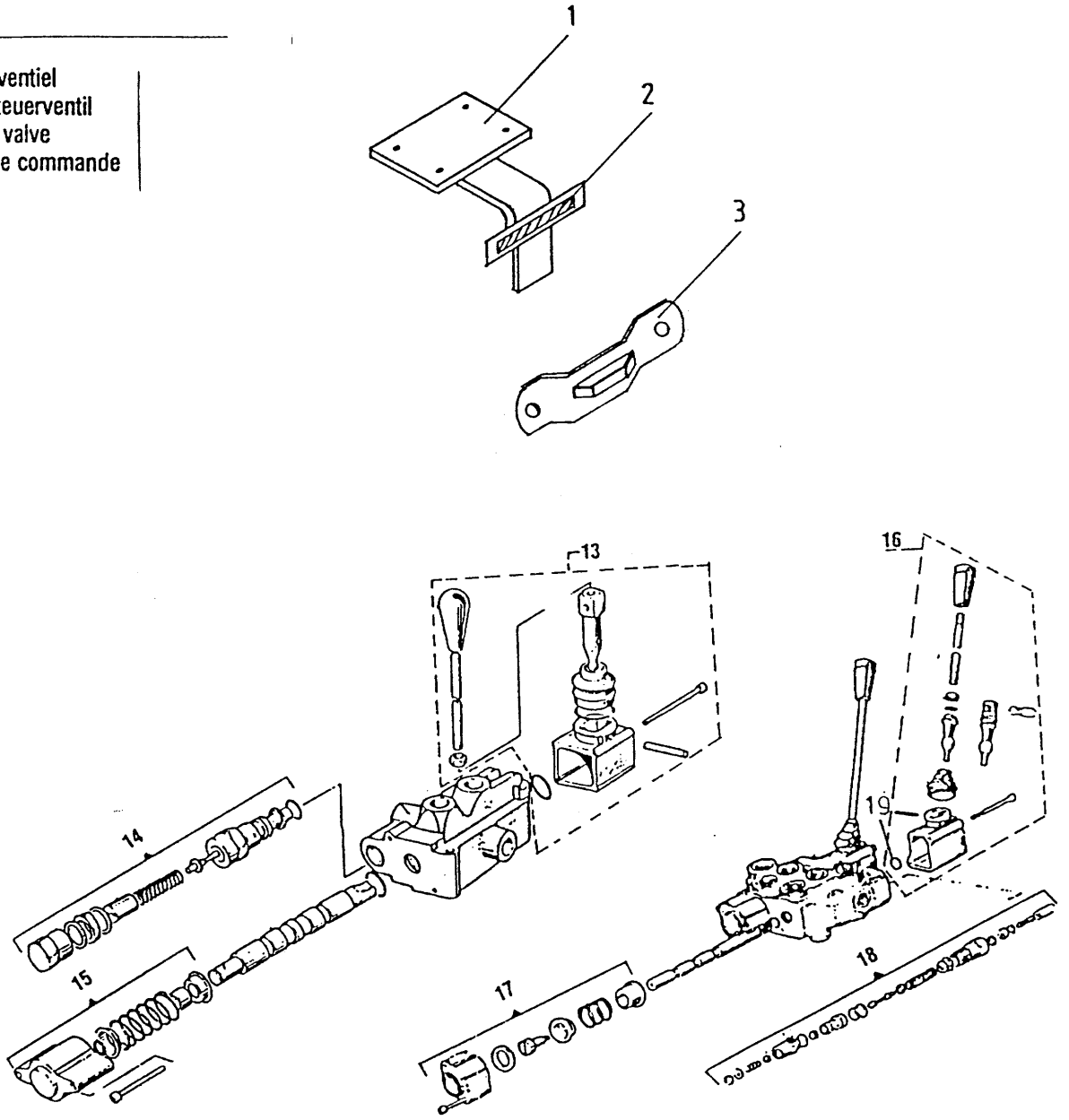

Pos.Nr	Bestelnr. Bestellnr. Ordernr. Num.à comm.	Aantal Stückzahl Quantity Nombre	Omschrijving	Benennung	Description	Description
1A	10166	1	Houder 1-handelventiel	Halter 1-Hebelventil	Support 1-lever	Support de 1-Distr.
1B	10098	2	Houder 2-handelventiel	Halter 2-Hebelventil	Support 2-lever	Support de 2-Distr.
1C	10099	1	Houder 3-handelventiel	Halter 3-Hebelventil	Support 3-lever	Support de 3-Distr.
1D	11079	1	Houder 4-handelventiel	Halter 4-Hebelventil	Support 4-lever	Support de 4-Distr.
1E	11080	1	Houder 5-handelventiel	Halter 5-Hebelventil	Support 5-lever	Support de 5-Distr.
2	91091	1	Sticker	Stikker	Sticker	Stikker
3	20199	1	Beugel	Halterung	Holder	Support
13	05059	1	1-Handelhuis compl.	1-Hebelgehäuse kompl.	1-Handlehouse compl.	Corps de 1-Distr. compl.
14	05060	1	Overstortventiel compl.	Druckbegrenzungsvent.kompl.	Relief valve compl.	Clapet de Securité compl.
15	05061	1	Terugveerset compl.	Rückfedersatz kompl.	Springset compl.	Jeu de ressort compl.
16	05062	1	2/3/4-handelhuis compl.	2/3/4-Hebelgehäuse kompl.	2/3/4-Handlehouse compl.	Corps de 2/3/4-Distr. compl.
17	05063	1	Terugveerset compl.	Rückfedersatz kompl.	Springset compl.	Jeu de ressort compl.
18	05064	1	Overstortventiel compl.	Druckbegrenzungsvent.kompl.	Relief valve compl	Clapet de Securité compl.
19	78095	1	O-ring	O-Ring	O-ring	O-ring

92086

Afbeelding 17

Hefmast

Hubrahmen

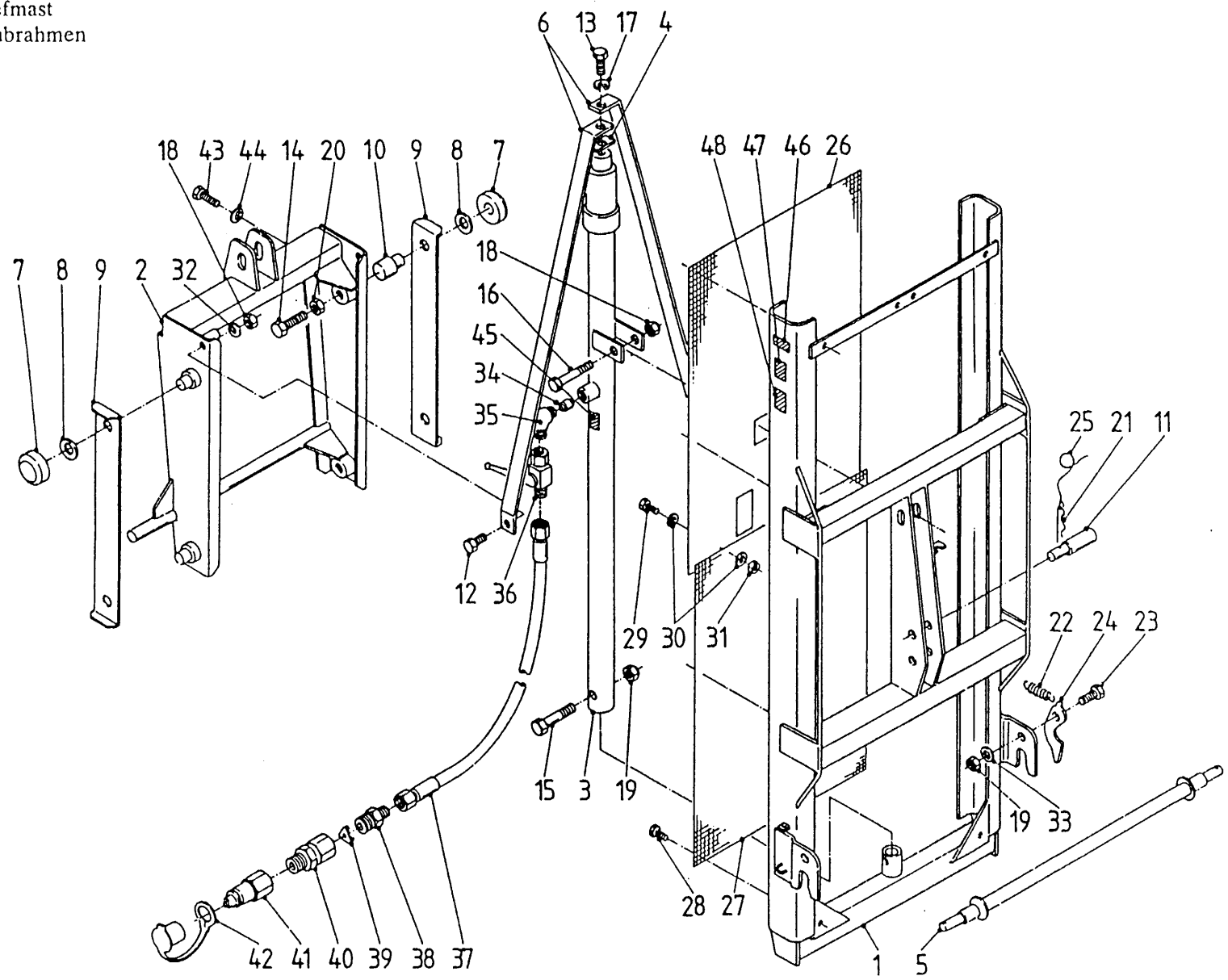

bestel ordernummer num.à commander Bestellnummer			
41	53324	1	
42	53303	1	
43	80826	2	M8x25
44	85108	2	M8
45	91182	1	
46	91183	1	
47	91185	1	
48	91171	1	

92086
Afbeelding 17
Hefmast
Hubrahmen

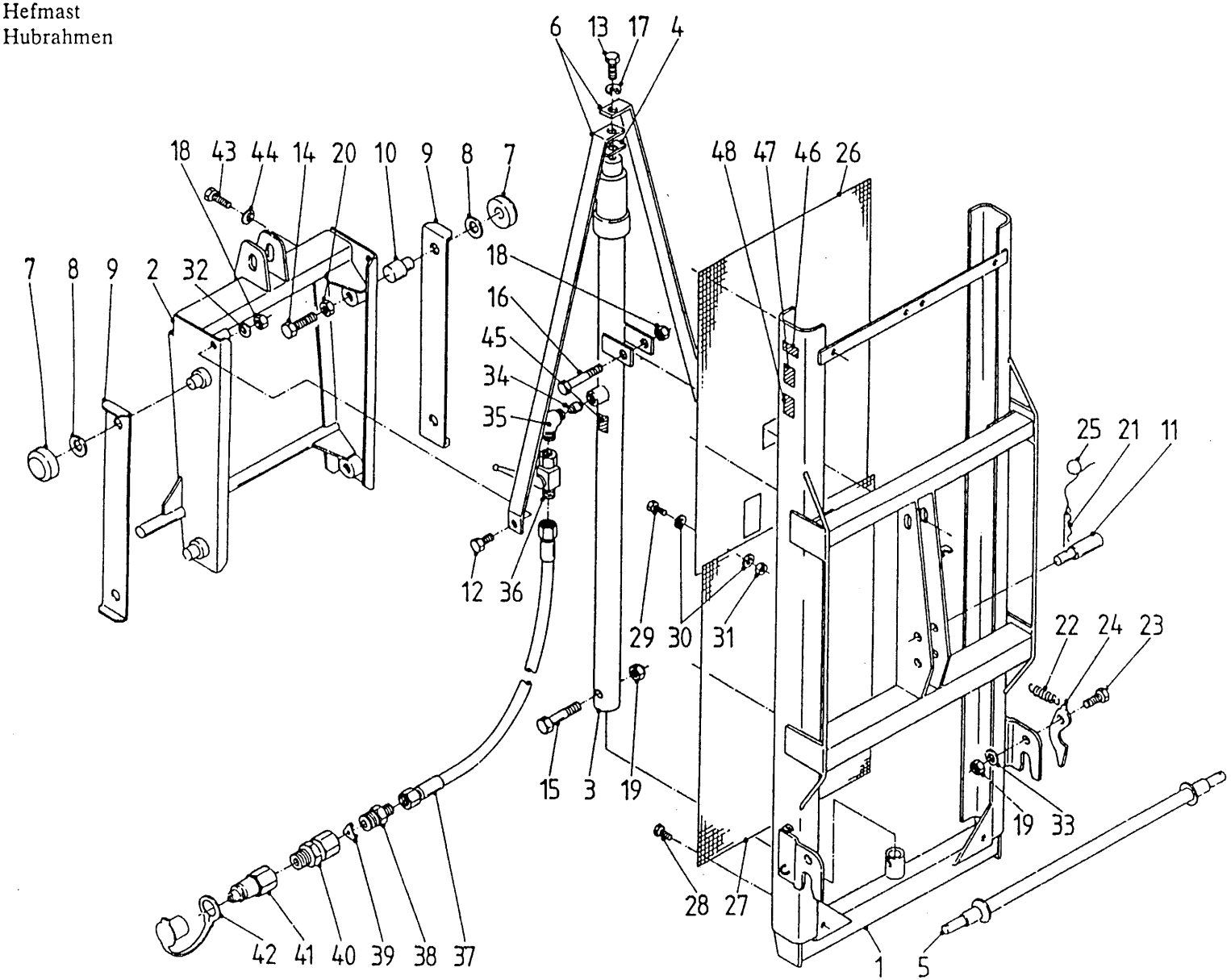

bestelnummer ordernummer num.à commander Bestellnummer			
1	10530	1	
2	10324	1	
3	50035	1	
4	20774	1	
5	10012	1	
6	20775	1	
7	60054	4	
8	85246	4	
9	40103	2	
10	30315	2	
11	30002	1	
12	81236	2	M12x35
13	81251	1	M12x50
14	81661	1	M16x60
15	81690	1	M16x90
16	81211	1	M12x110
17	85012	1	M12
18	86212	3	M12
19	86216	3	M16
20	86116	2	M16
21	65004	2	
22	65005	2	
23	81646	2	M16x45
24	10392	2	
25	90282	1	
26	40387	1	
27	40388	1	
28	80810	8	M8x10
29	80816	4	M8x16
30	85109	4	M8
31	86208	2	
32	85112	2	M12
33	85116	3	M16
34	53172	1	1 mm
35	50103	1	
36	51019	1	
37	W50617	1	¼" 2000 RR
38	X50114	1	
39	53173	1	2 mm
40	31377	1	

92086
Afbeelding 18
Hefmastcilinder
Hubrahmenzylinder

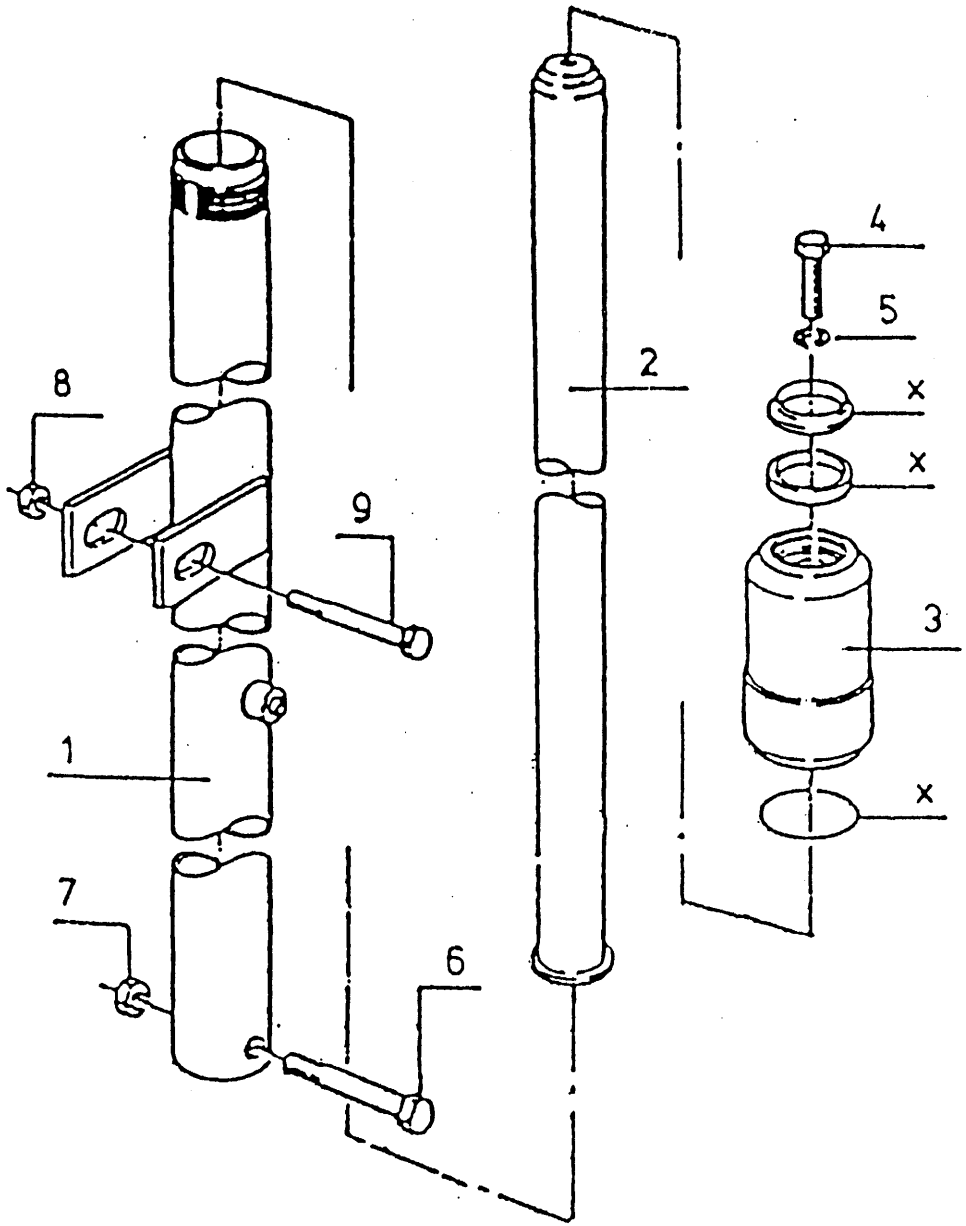

bestelnummer
ordernummer
num.à commander
Bestellnummer

50035

1	10342	1	
2	10343	1	
3	30367	1	
4	81251	1	M12x50
5	85012	1	M12
6	81690	1	M16x90
7	86216	1	M16
8	86212	1	M12
9	81211	1	M12x110
X	05054	1	

92086
Afbeelding 19
Topstang
Oberlenker

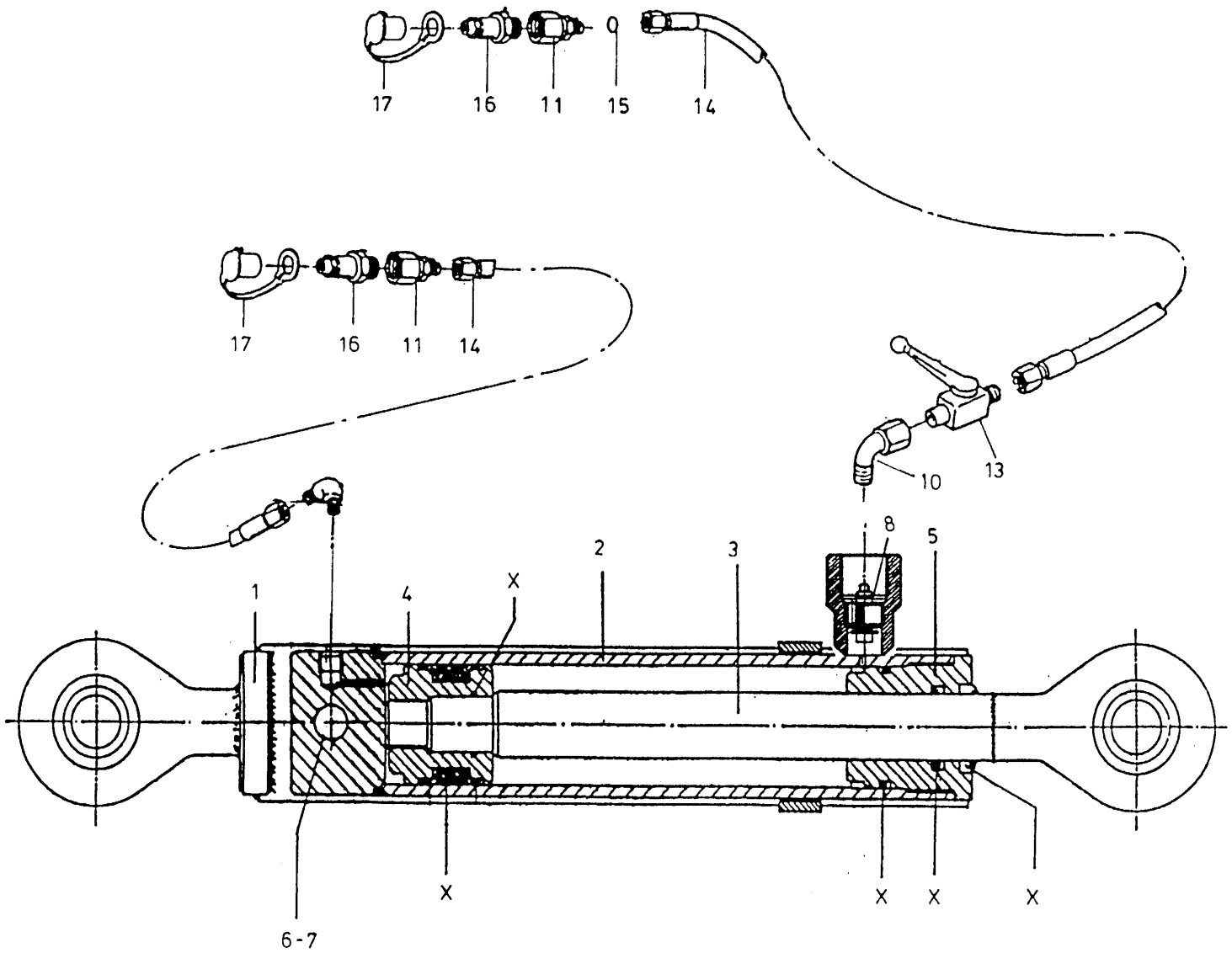

bestelnummer ordernummer num.à commander Bestellnummer			
1	10322	1	
2	10320	1	
3	10321	1	
4	30038	1	
5	30039	1	
6	81610	1	M16x100
7	86216	1	M16
8	53160	1	
10	50109	1	
11	X50304	2	
12	X50107	1	
13	51019	1	
14A	W50775	2	¼" 1400 RR
14B	W50606	2	¼" 2500 RR
15	30941	1	Ø 1 mm
16	53302	2	
17	53303	2	
X	05008	1	

92086
Afbeelding 20
Mechanische afschuiver
Mechnaische Abschiebevorrichtung

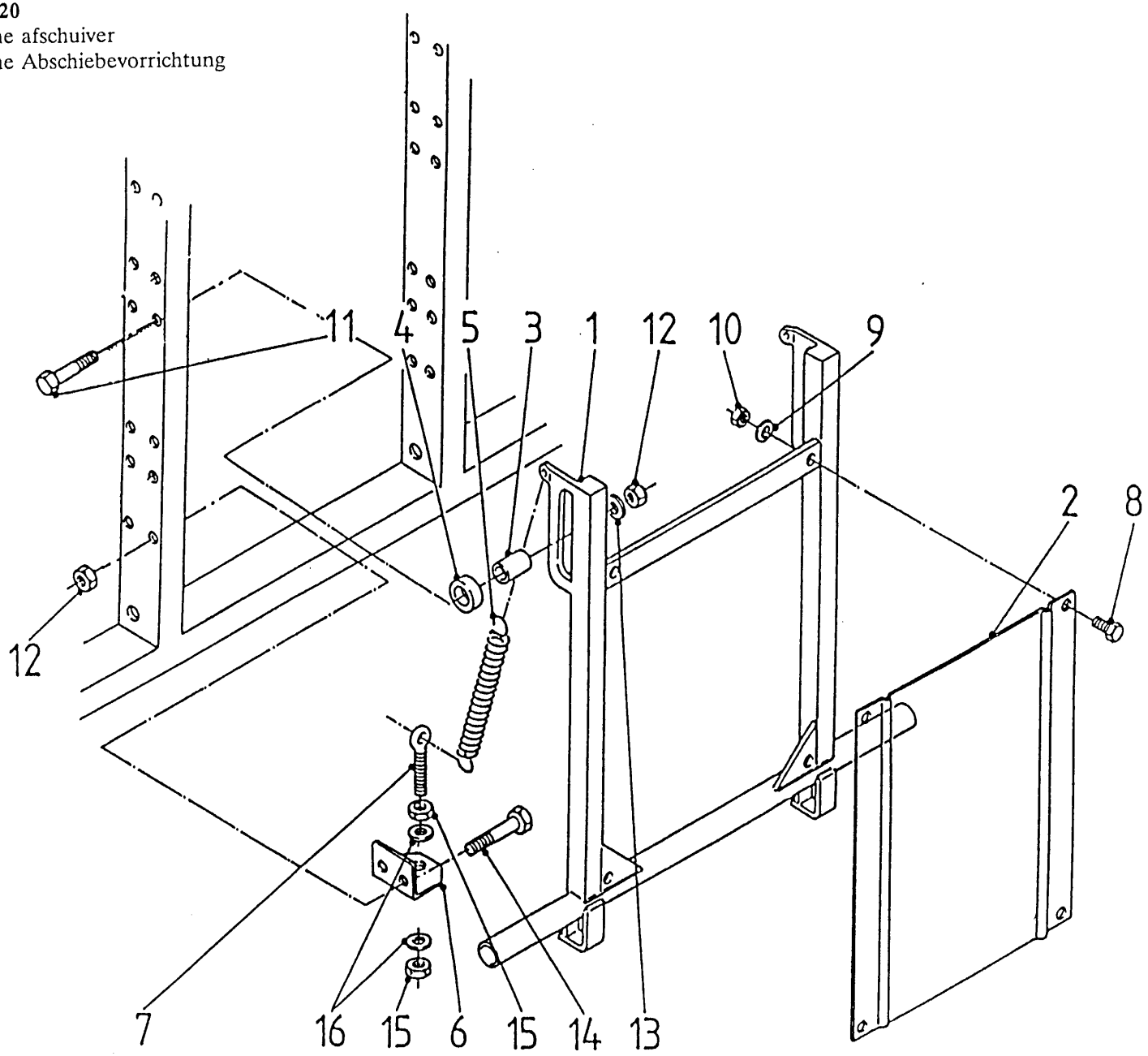

	bestelnummer ordernummer num.à commander Bestellnummer		
1	11302	1	
2	40355	1	
3	31342	2	
4	31308	2	
5	65063	2	
6	23126	2	
7	84174	2	M10x80x14
8	80821	4	M8x20
9	85108	4	M8
10	86208	4	M8
11	81216	2	M12x140
12	86212	6	M12
14	81290	4	M12x90
15	86110	4	M10
16	85110	4	M10

92086
Afbeelding 21
Hydraulische afschuiver
Hydraulische Abschiebevorrichtung

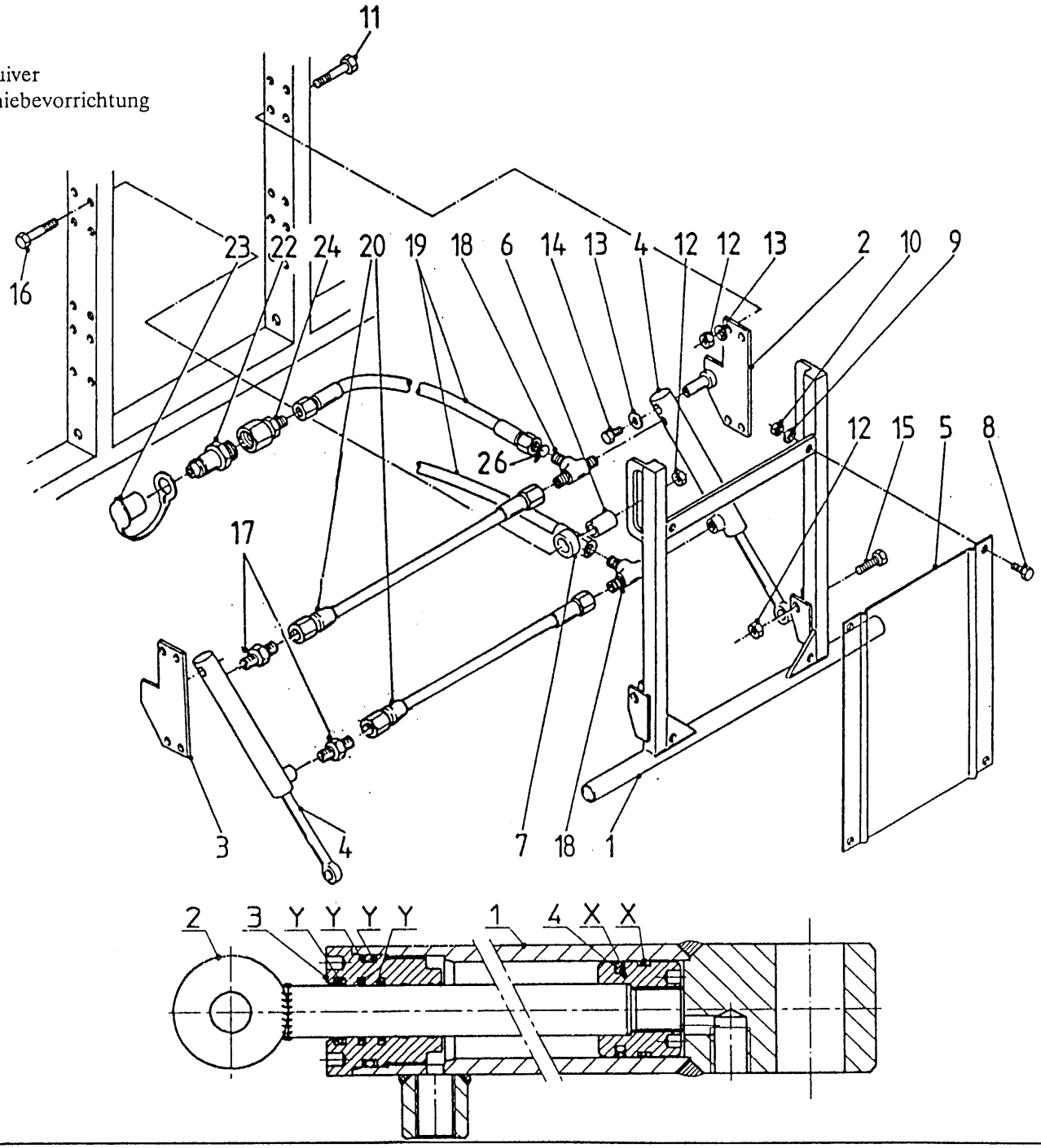

bestelnummer ordernummer num.à commander Bestellnummer			
1	11301	1	
2	11465	1	Rechts
3	11471	1	Links
4	51036	2	
5	40355	1	
6	31342	2	
7	31381	2	
8	80821	4	M8x20
9	85108	4	M8
10	86208	4	M8
11	81290	6	M12x90
12	86212	10	M12
13	85112	10	M12
14	81020	2	M10x20
15	81260	2	M12x60
16	81216	2	M12x140
17	X50104	2	
18	X50307	2	
19A	W50617	2	¼" 2000 RR
19B	W50606	2	¼" 2500 RR
19C	W50607	2	¼" 1000 RR
20	W50654	2	¼" 460 RR
22	53301	2	
23	53303	2	
24	X50304	2	
26	30752	1	

51036

1	11303	1	
2	11586	1	
3	31297	1	
4	31393	1	
X	05262	1	
Y	05263	1	

92086
Afbeelding 22
Sideshift
Seitenverschiebung

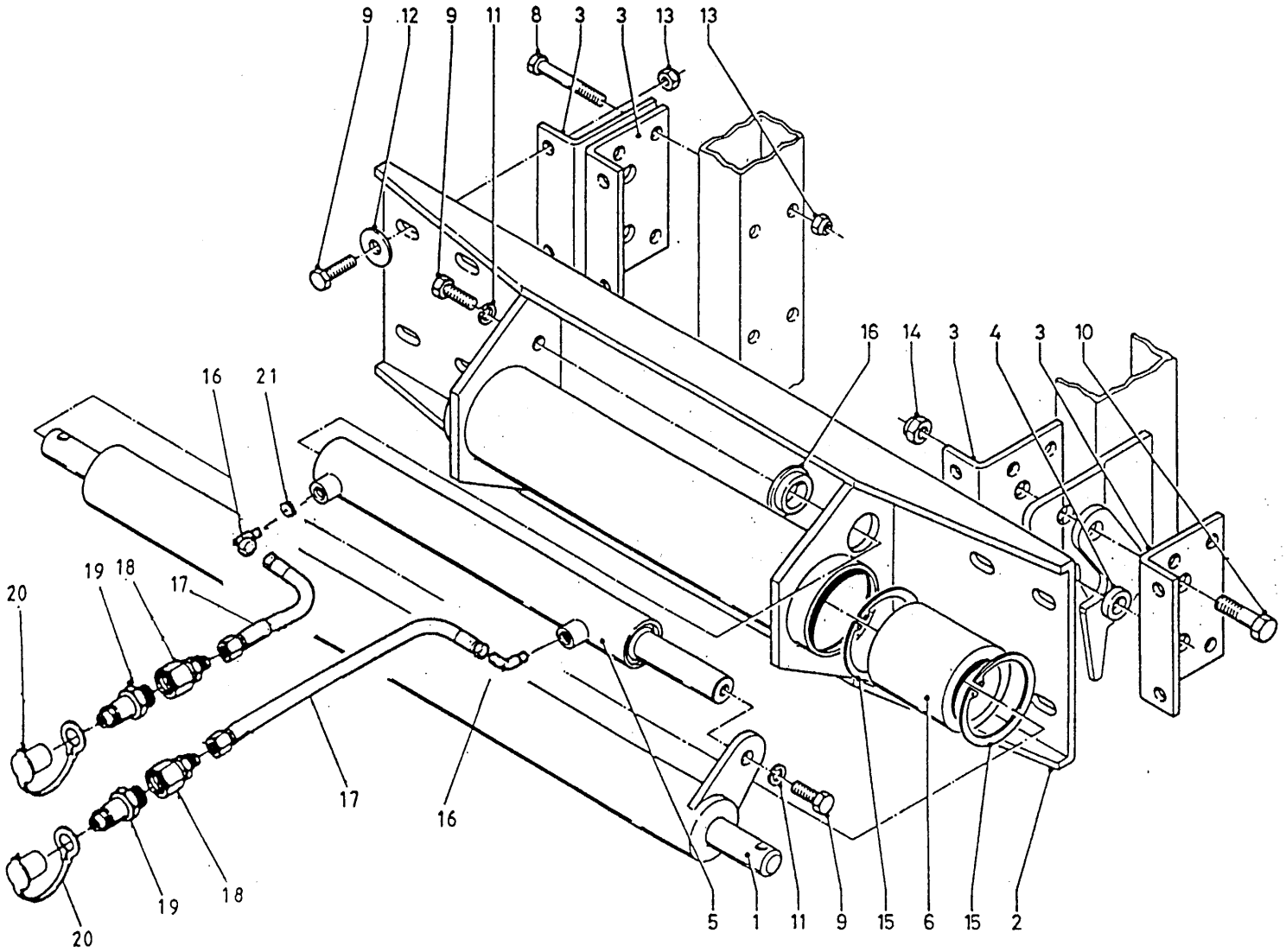

bestelnummer ordernummer num.à commander Bestellnummer			
1	10053	1	
2	10451	1	
3	21033	4	
4	30463	2	
5	50013	1	
6	60004	2	
7	60005	1	
8	81210	8	M12x100
9	81236	10	M12x35
10	81660	4	M16x60
11	85012	2	M12
12	85115	8	M12
13	86212	16	M12
14	86216	4	M16
15	87290	4	
16	X50107	2	
17A	W50775	2	¼" 1400 RR
17B	W50607	2	¼" 1000 RR
17C	W50606	2	¼" 2500 RR
18	X50304	2	
19	53301	2	
20	53303	2	
21	30752	1	

92086
Afbeelding 23
Cilinder Sideshift
Zylinder Seitenverschiebung

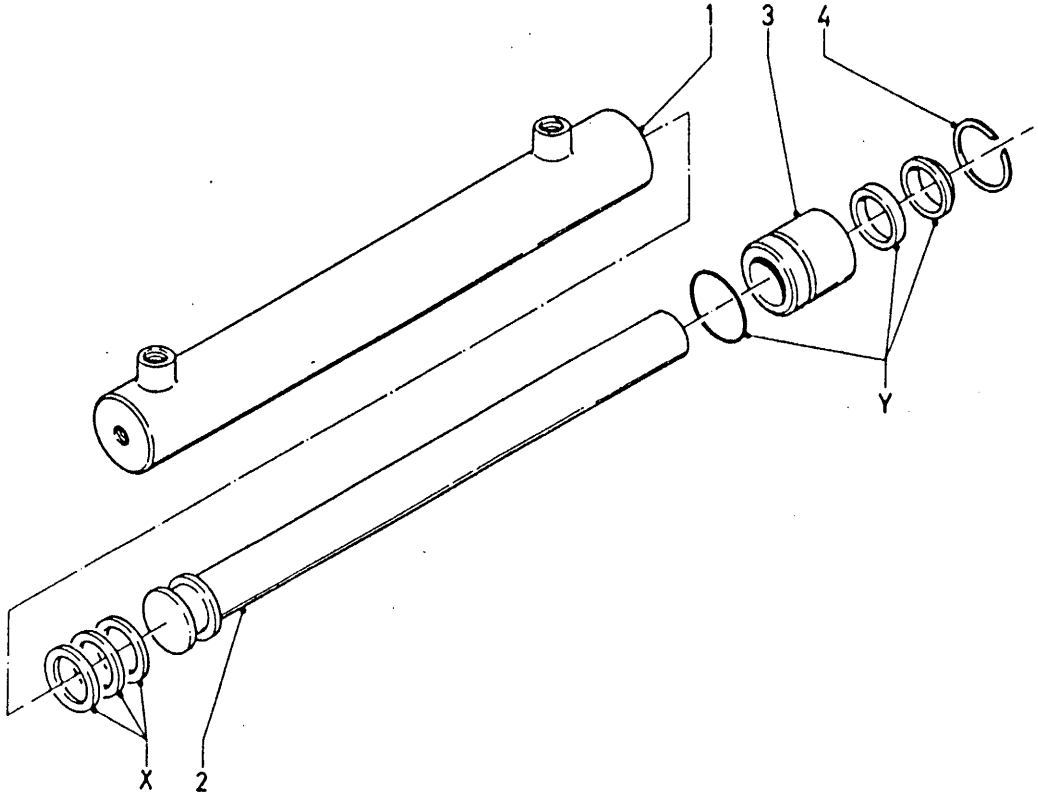

bestelnummer ordernummer num.à commander Bestellnummer		
50013		
1	10057	1
2	10058	1
3	30055	1
4	87145	1
X	05068	1
Y	05073	1

92086
Afbeelding 24
Elektrische ventielen
Elektrische Ventile

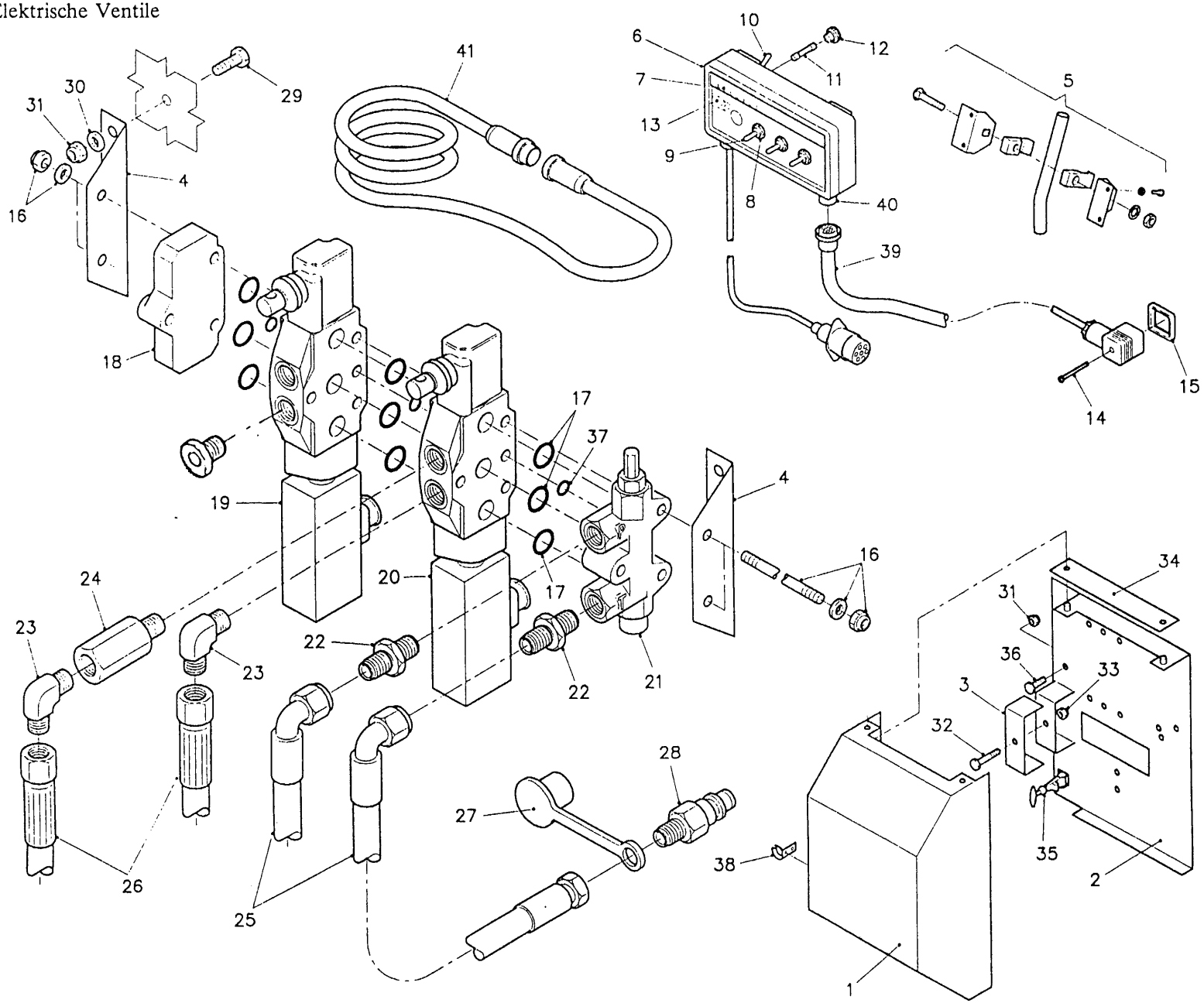

bestelnummer ordernummer num.à commander Bestellnummer			
1	11472	1	
2	11473	1	
3	23716	1	
4	23717	2	
5	05154	1	
6A	98107	1	3F
6B	98108	1	6F
7	91015	1	
8	98056	1	
9	98113	1	
10	98054	1	
11	98053	1	
12	98052	1	
13	98051	1	
14	84711		M3x35
15	60180		
16A	05277		3F
16B	05278		4F
16C	05279		5F
17	78097		
18	53176	1	
19	53181	1	EW
20	53180		DW
21	53174	1	
22	X50102	2	
23	X50101	2	
24	50133	1	
25	W50643	2	½" 2500 RH
26	W50691	2	½" 950 RH
27	53303	2	
28	53301	4	
29	80816	6	M8x16
30	85108	4	M8
31	86208	6	M8
32	81060	1	M10x60
33	86210	1	M10
34	40392	1	

92086

Afbeelding 24

Elektrische ventielen

Elektrische Ventile

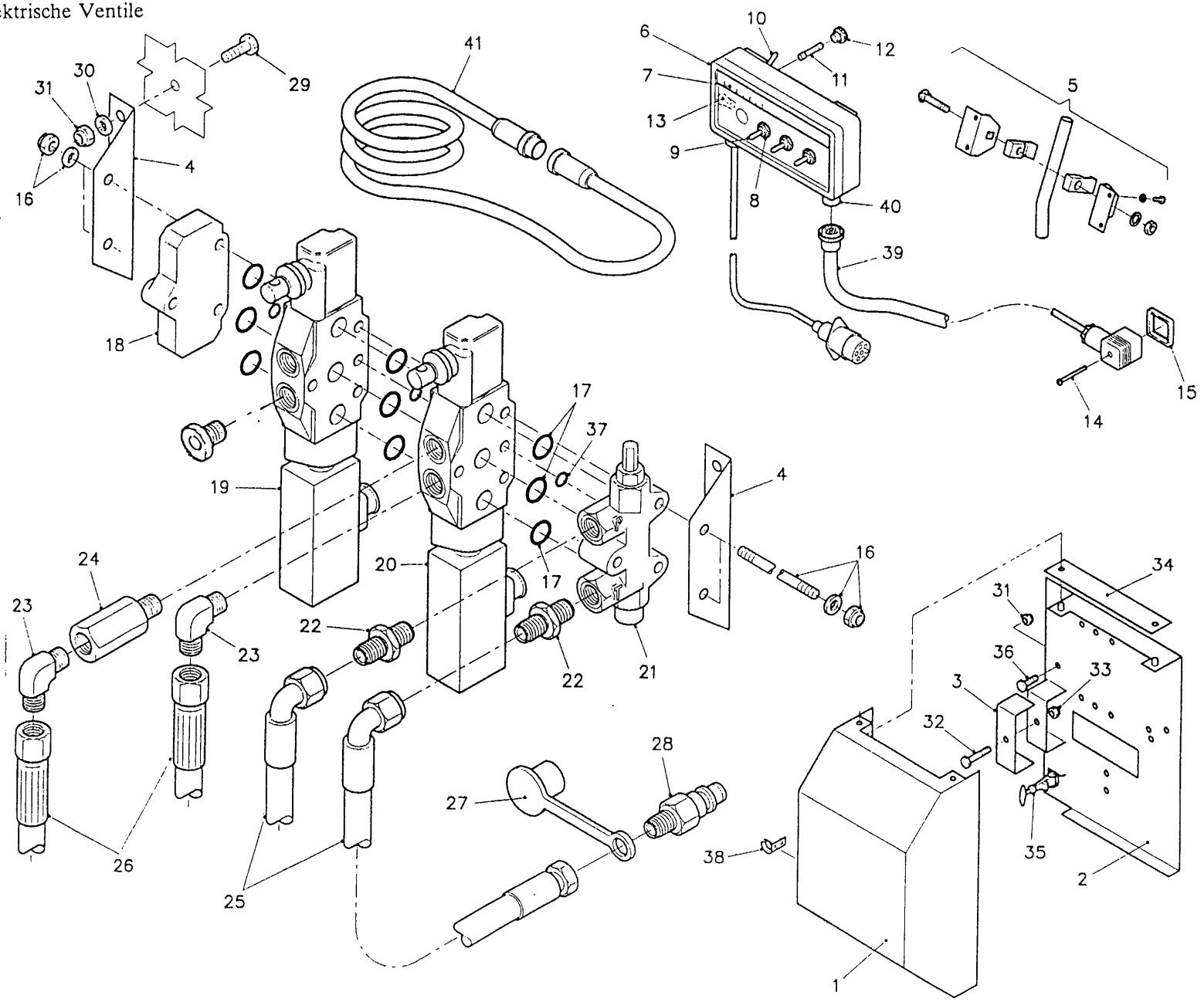

bestelnummer ordernummer num.à commander Bestellnummer			
35	90305	1	
36	80831	2	M8x30
37	78096		
38	90306	1	
39A	98109	1	3F
39B	98111	1	6F
40A	98110	1	3F
40B	98112	1	6F
41	98065	1	

92086

Afbeelding 25

Elektrische bedieningkast + schema's

Elektrische Bedienung + Schaltpläne

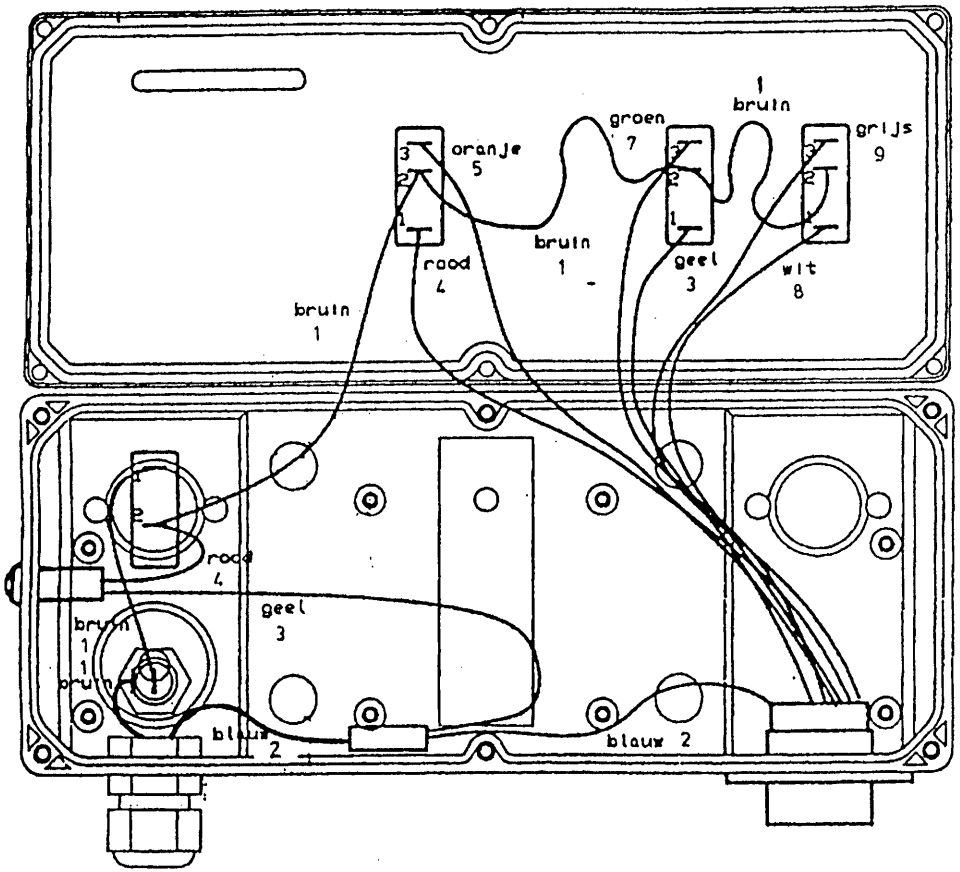

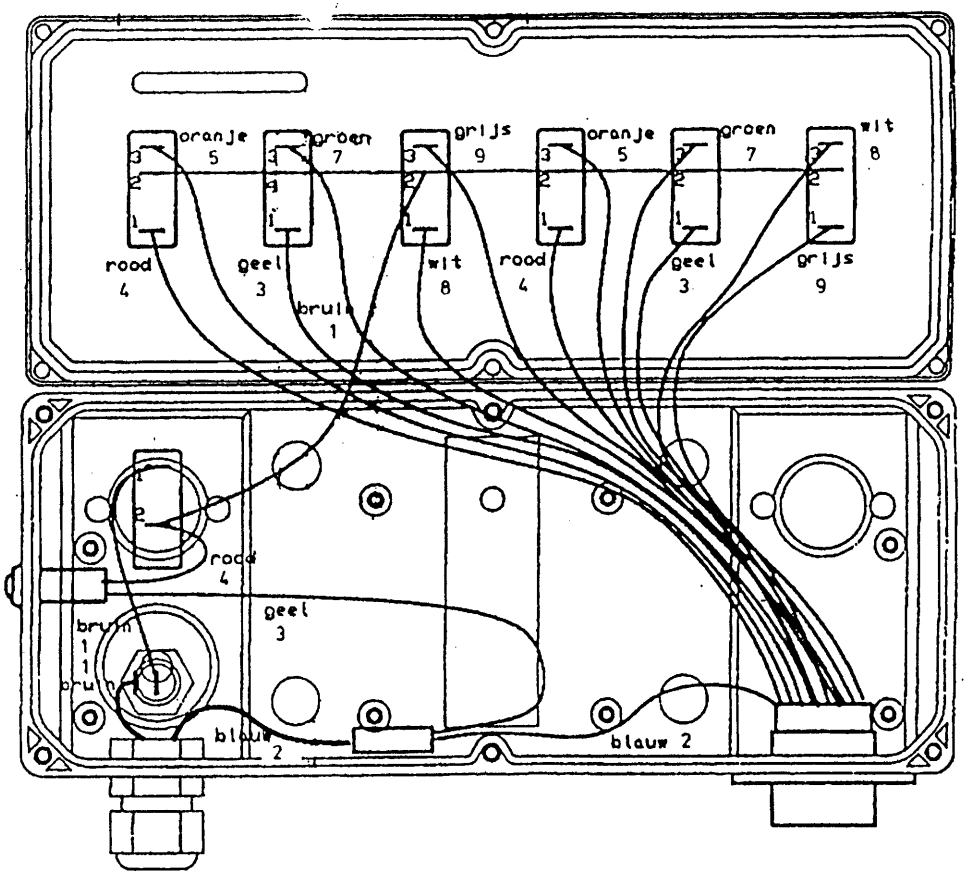

	Kleurcodering	Farbenschlüßel	Colour code	Code des couleurs
1	Bruin	Braun	Brown	Brun
2	Blauw	Blau	Blue	Bleu
3	Geel	Gelb	Yellow	Jaune
4	Rood	Rot	Red	Rouge
5	Oranje	Orange	Orange	Orange
6	Paars	Violet	Purple	Violiet
7	Groen	Grün	Green	Vert
8	Wit	Weiß	White	Blanc
9	Grijs	Grau	Grey	Gris

92086
Afbeelding 26
Stickers
Aufkleber

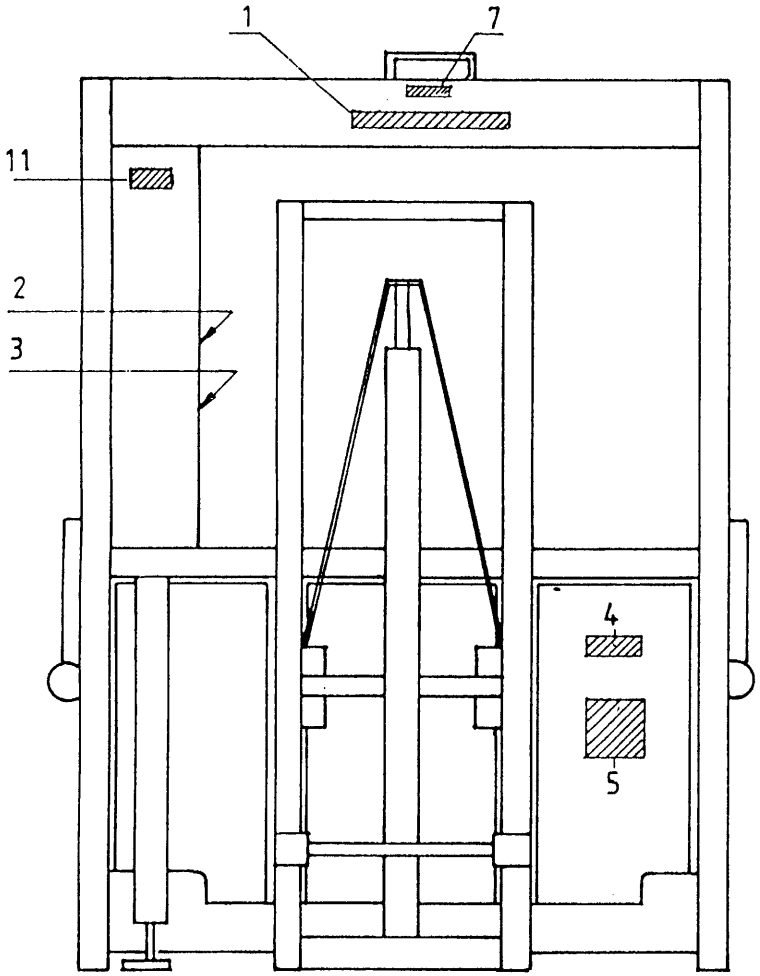

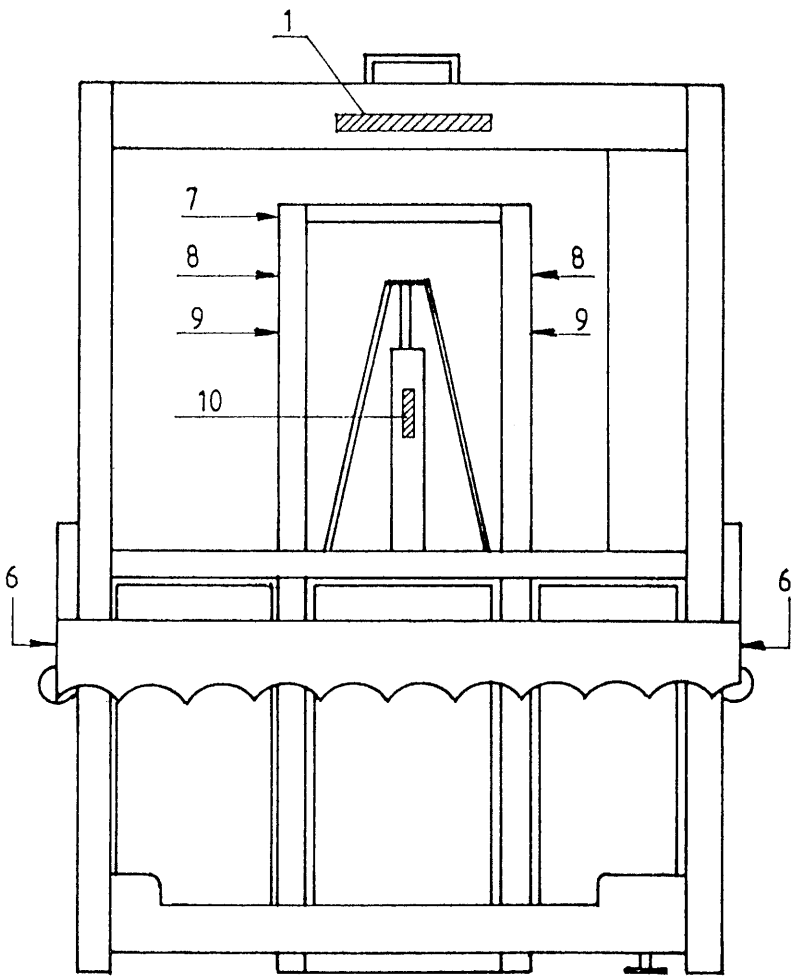

bestelnummer ordernummer num.à commander Bestellnummer			
1	91111	2	
2	91158	1	
3	91089	1	
4	91159	1	
5	91160	1	
6	91186	1	
7	91183	1	
8	91185	2	
9	91171	2	
10	91182	1	
11A	91075	1	ZK 145
11B	91074	1	ZK 170

TRIOLIET

TRIOLIET MULLOS BV
Smitsbreeweg 2, 7581 HE Losser - Holland
Postbus 202, 7580 AE Losser / Postfach 202, 7580 AE Losser - Holland
Tel.: 053 - 53 81 700 / Tel.: (+) 31 - 53 - 53 81 700
Fax 053 - 53 87 605 / Fax (+) 31 - 53 - 53 87 605

Voor onderdelen / Für Ersatzteile:
Tel.: 053 - 53 82 972 / Tel.: (+) 31 - 53 - 53 82 972
Fax: 053 - 53 88 998 / Fax: (+) 31 - 53 - 53 88 998